Lavadora con Programa Plancha, 9 kg, máx. 1400 rpm, Blanco 3TS395BDS

pausa+carga

antivibración

Poner la lavadora nunca fue tan cómodo: rellena el cajetín de detergente y suavizante, y olvídate de rellenarlos durante más de un mes.

- 10 años de garantía del motor: sustitución, mano de obra y desplazamiento incluido.
- ¿Se te ha olvidado un calcetín o una toalla? No pasa nada, pulsa el botón Pausa+carga y añádelo a la lavadora.
- Facilita el planchado o incluso elimina la necesidad de planchar en muchos casos.
- Consigue los mejores resultados con el mínimo consumo de agua. Ahorra agua incluso en pequeñas cargas.
- Mínimo ruido, máxima durabilidad

Datos técnicos

Clase de eficiencia energética[1]: ..... A
Ponderación de consumo de energía en kWh por 100 ciclos de lavado del programa eco 40-60: ..... 49 kWh/100 ciclos
Capacidad máxima: ..... 9.0 kg
Consumo de agua del programa eco en litros por ciclo[2]: .....50 l
Duración del programa eco 40-60 en horas y minutos a capacidad nominal: 3:48 h
Eficiencia de centrifugado-secado del programa eco 40-60: ..... B
Clase de eficiencia sonora: ..... A
Potencia sonora: ..... 71 dB(A) re 1pW
Tipo de construcción: .....Libre instalación
Dimensiones: alto x ancho x fondo (sin puerta): ..... 845x598x590 mm
Peso neto: .....73.5 kg
Potencia de conexión: ..... 2300 W
Intensidad corriente eléctrica: .....10 A
Tensión: .....220-240 V
Frecuencia: .....50 Hz
Longitud del cable de alimentación eléctrica: ..... 160 cm
Apertura de puerta: .....Apertura lateral izquierda
Ruedas de desplazamiento: .....No
Código EAN: 4242006314682
Tipo de instalación: ..... Independiente

4 242006 314682

Accesorios opcionales

WMZ2381	Manguera de extensión para entrada agua
WMZPW50W	ACCESORIO LAVADORA
WZMPF10	filtro microplástico

[1] Dentro del rango de clases de eficiencia energética de A a G.
[2] en el programa Eco 40-60

Lavadora con Programa Plancha, 9 kg, máx. 1400 rpm, Blanco 3TS395BDS

Poner la lavadora nunca fue tan cómodo: rellena el cajetín de detergente y suavizante, y olvídate de rellenarlos durante más de un mes.

Información técnica

- Clase de eficiencia energética A (dentro del rango de A a G)*
- Capacidad: 9 kg
- Selección de centrifugado de 1400 a 0 r.p.m.** con exclusión de centrifugado final.
- Posibilidad de instalación bajo encimera en muebles de altura 85 cm o más.

Programas

- Programa Plancha: reduce las arrugas y facilita el planchado.
- Programas especiales: Higiene, Rápido/mix, Súper rápido 15/30 min., Automático delicado, Limpieza del tambor, Ropa de exterior.

Funciones

- Función Más rápido: hasta un 65% menos de tiempo.
- Función Pausa+carga: apertura de la puerta durante el ciclo de lavado.
- Funciones: Prelavado, Menos plancha, Selección de temperatura, Reducción de centrifugado.

Prestaciones

- AutoDosificación de detergente y suavizante
- Tecnología AquaControl Plus: ajuste de la entrada de agua en función de la carga para obtener los mejores resultados con el mínimo consumo de agua
- Motor ExtraSilencio con 10 años de garantía
- Cuidado de la ropa: Tambor VarioSoft con palas asimétricas.
- Reducción de ruido. Sistema automático de distribución de ropa: Sensor 3G y Reducción de ruido: Paneles laterales antivibración.
- Display LED táctil de gran tamaño con recomendación de carga.
- Iluminación LED en el interior del tambor.
- Indicación de tiempo restante, estado de programa y fin diferido hasta 24 h.
- Protección múltiple de agua.
- Bloqueo de seguridad para niños.

*Información de etiquetado energético según el Reglamento Delegado (UE) 2019/2014 de la Comisión. Para más información, consultar las tablas de información técnica o www.balay.es

**La máxima velocidad de centrifugado se reduce automáticamente en caso de desequilibrios en la carga.

Lavadora con Programa Plancha, 9 kg, máx. 1400 rpm, Blanco
3TS395BDS
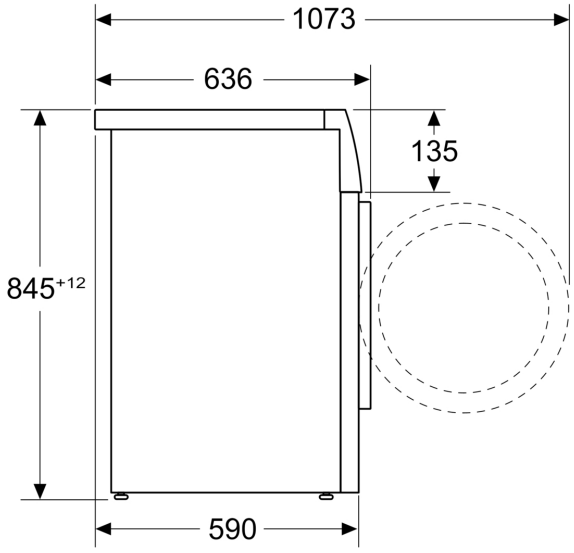
Dimensiones en mm