Placa de inducción con extractor integrado, 70 cm, sin perfiles 3EBC976LH

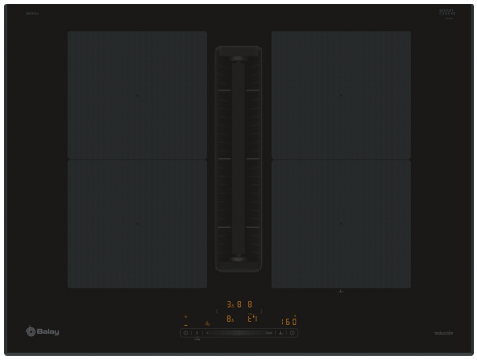

Programación tiempo

- Un espacio más amplio que la medida estandar y las mejores prestaciones.
- Con la función programación es imposible que te despistes.

Accesorios incluidos

1 x Conector telescópico para recirculación, 1 x Filtro de olores Clean Air Plus

Accesorios opcionales

HEZ9VDSB1 Codo horizontal 90° rectangular, HEZ9VDSB2 Codo vertical rectangular 90º, HEZ9VDSB3 Codo vertical 90° rectangular, HEZ9VDSB4 Codo vertical 90º rectangular, HEZ9VDSI0 Conector mixto rectangular-circular, HEZ9VDSI1 Conector mixto 90º rectangular-circular, HEZ9VDSM1 Conducto plano rectangular 500 mm, HEZ9VDSM2 Conducto plano rectangular 1000 mm, HEZ9VDSS1 Conector tubos rectangulares, HEZ9VDSS2 Pieza conexión flexible plano Ø150 VL200, HEZ9VEDU0 Filtro acústico, HEZ9VRCR1 Filtro de olores de larga duración, HEZ9VRPD1 Difusor de zócalo, 3AB39522 Parrilla grill de aluminio fundido., 3AB9TY010 Teppan Yaki

Datos técnicos

Familia de Producto: ..... Placa independie.vitrocerámica
Tipo de construcción: ..... Integrable
Entrada de energía: ..... Eléctrico
Número de posiciones que se pueden usar al mismo tiempo: 4
Dimensiones de instalación necesarias (H x W x D): ..... 223 x 560-560 x 490-490 mm
Anchura: ..... 710 mm
Dimensiones: alto x ancho x fondo (sin puerta): ..... 223x710x522 mm
Medidas del producto embalado: ..... 431x950x672 mm
Peso neto: ..... 23.8 kg
Peso bruto: ..... 28.4 kg
Indicador de calor residual: ..... Separado
Ubicación del panel de mandos: ..... Frontal
Material de la superficie básica: ..... Cristal vitrocerámico
Color superficie superior: ..... Negro
Longitud del cable de alimentación eléctrica: ..... 110 cm
Sealed Burners: ..... No
Función Boost ollas: ..... Todas las zonas de cocción
Potencia del segundo elemento calentador: ..... 3600.0 W
Número de niveles de extracción: ..... 9-stage + 2 intensive
Potencia máxima de extracción de aire: ..... 500 m³/h
Máxima extracción de aire en recirculación en nivel intensivo: ..... 595.0 m³/h
Máxima extracción de aire en recirculación: ..... 487 m³/h
Máxima extracción de aire en nivel intensivo: ..... 622 m³/h
Potencia sonora: ..... 69 dB(A) re 1pW
Filtro de carbón activo: ..... No
Indicador de saturación de filtros: ..... Si
Tensión: ..... 220-240/380-415 V
Frecuencia: ..... 50-60 Hz
Accesorios incluidos: .. 1 x Conector telescópico para recirculación, 1 x Filtro de olores Clean Air Plus

4 242006 312527

Placa de inducción con extractor integrado, 70 cm, sin perfiles 3EBC976LH

Prestaciones destacadas

- Programación de tiempo de cocción para cada zona
- alternative
- Mis favoritos: Memoriza el ajuste que más utilices a través de la app Home Connect.

Prestaciones del extractor

- Clase de eficiencia energética: B.
- Potencia máxima de extracción en recirculación (según EN 61591): 595 m3/h
- Indicador electrónico de saturación de filtros de carbón activo
- Filtros antigrasa lavables en lavavajillas
- Compartimento interior de líquidos derramados (lavable en lavavajillas) de fácil acceso

Placa de inducción con extractor integrado, 70 cm, sin perfiles
3EBC976LH

dimensiones en mm

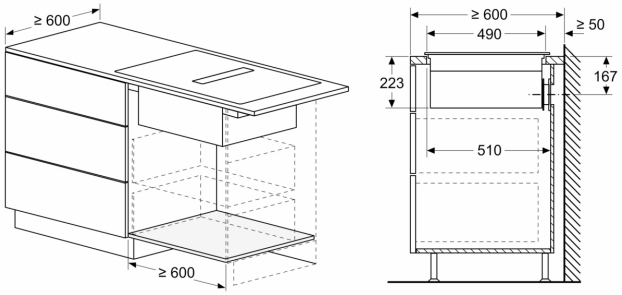

Dimensiones en mm

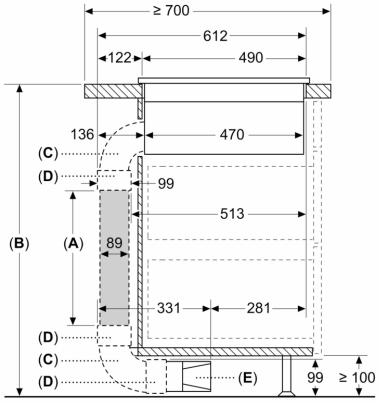

A: Longitud del tubo
B: Altura de la cocina
C: Codo de 90° de tamaño L
D: Manguito del conector
E: Difusor

Kit conductos disponible para encimeras con profundidades de ≥ 700 mm y hasta 960 mm de altura

El instalador debe seleccionar y, en caso necesario, cortar la longitud del tubo de acuerdo con la altura de la cocina

A	B
500	≤ 960
1000	> 960

Dimensiones en mm

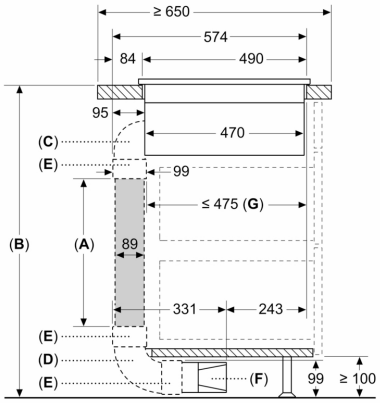

A: Longitud del tubo
B: Altura de la cocina
C: Codo de 90° de tamaño M
D: Codo de 90° de tamaño L
E: Manguito del conector
F: Difusor
G: Cajón acortado

El instalador debe seleccionar y, en caso necesario, cortar la longitud del tubo de acuerdo con la altura de la cocina

A	B
500	≤ 940
1000	> 940

Dimensiones en mm

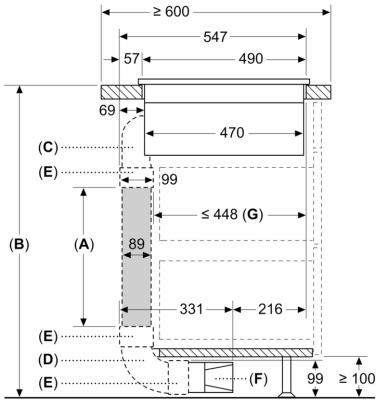

A: Longitud del tubo
B: Altura de la cocina
C: Codo de 90° de tamaño S
D: Codo de 90° de tamaño L
E: Manguito del conector
F: Difusor
G: Cajón acortado

Kit conductos disponible para encimeras con profundidades de ≥ 600 mm y hasta 960 mm de altura

El instalador debe seleccionar y, en caso necesario, cortar la longitud del tubo de acuerdo con la altura de la cocina

A	B
500	≤ 990
1000	> 990

dimensiones en mm

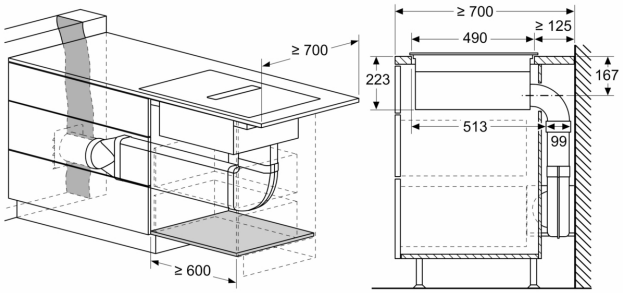

dimensiones en mm

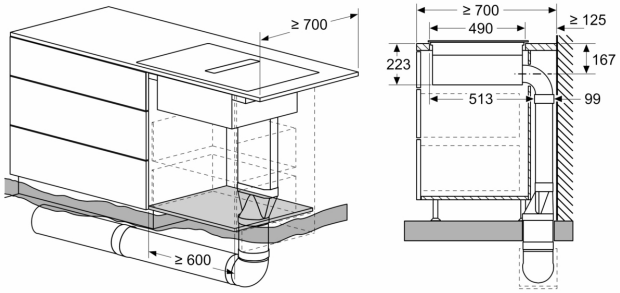

dimensiones en mm

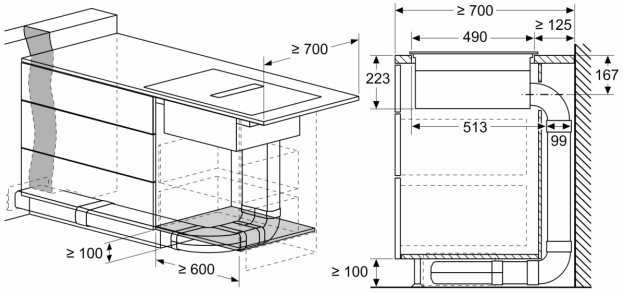

dimensiones en mm

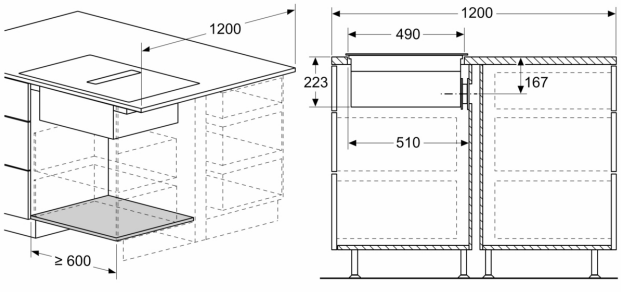

dimensiones en mm

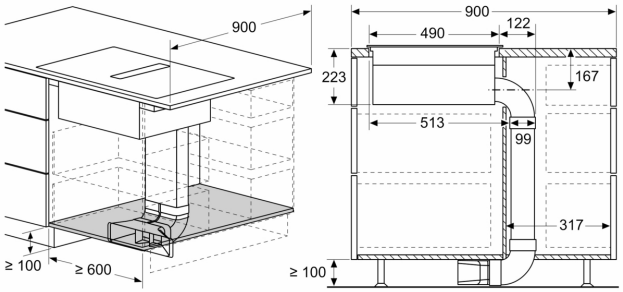

Dimensiones en mm

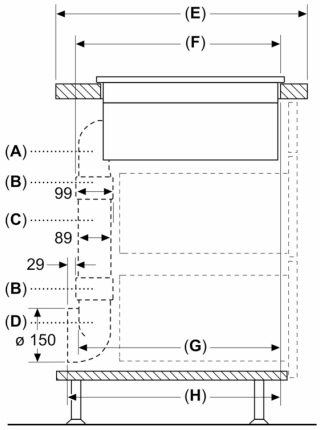

A	E	F	G	H
Tamaño S	≥ 600	547	545	579
Tamaño M	≥ 650	574	569	603
Tamaño L	≥ 700	612	609	643

A: Codo de 90°
B: Manguito del conector
C: Tubo recto
D: Adaptador de 90° cilíndrico/plano

Dimensiones en mm

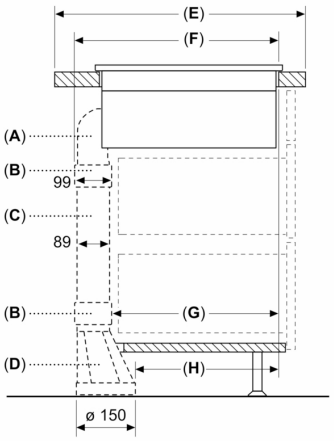

A	E	F	G	H
Tamaño S	≥ 600	547	451	389
Tamaño M	≥ 650	574	475	413
Tamaño L	≥ 700	612	515	453

A: Codo de 90°
B: Manguito del conector
C: Tubo recto
D: Adaptador recto cilíndrico/plano

Dimensiones en mm

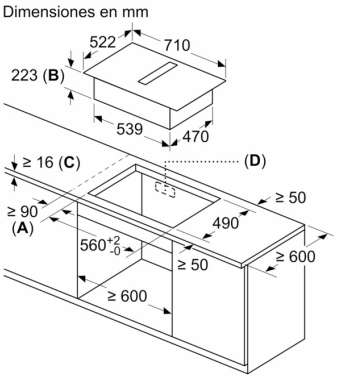

A: Distancia mínima entre la abertura y la pared
B: Profundidad de inserción
C: La encimera en la que se instala la placa debe poder soportar cargas de aproximadamente 60 kg, en caso necesario, con la ayuda de las subestructuras oportunas.
D: En la pared trasera debe haber un hueco para los cables. La dimensión y posición exactas se pueden deducir del plano específico.

Dimensiones en mm

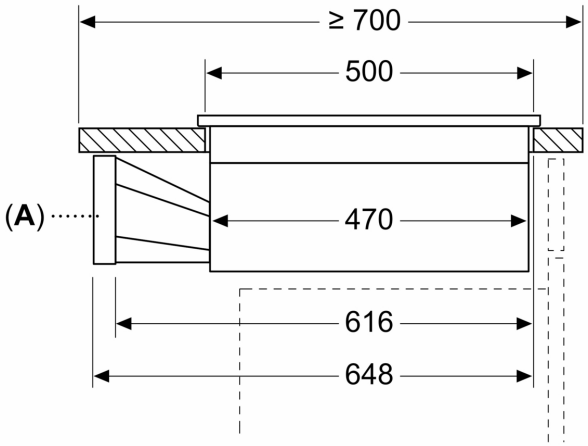

A: Adaptador cilíndrico/plano

Dimensiones en mm
Vista frontal

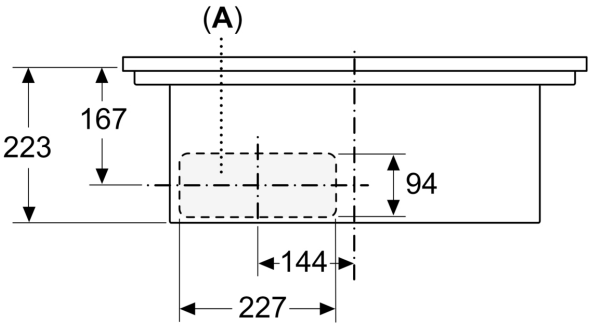

A: Con conexión directa a la parte trasera

Dimensiones en mm
Vista frontal - hueco para mueble para circulación de aire sin canal

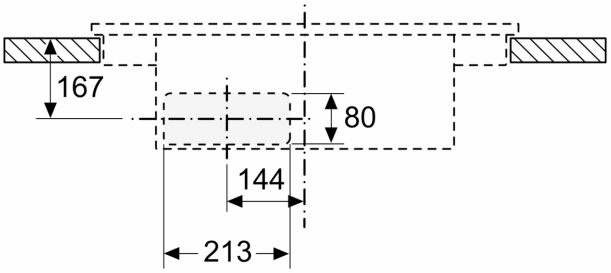

Dimensiones en mm
Vista lateral

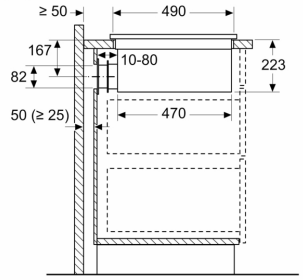

Al realizar la instalación directamente en paredes exteriores no aisladas ($\mu \geq 0{,}5\ W/m^2\,°C$), recomendamos el uso de configuraciones de recirculación total o parcialmente canalizada.
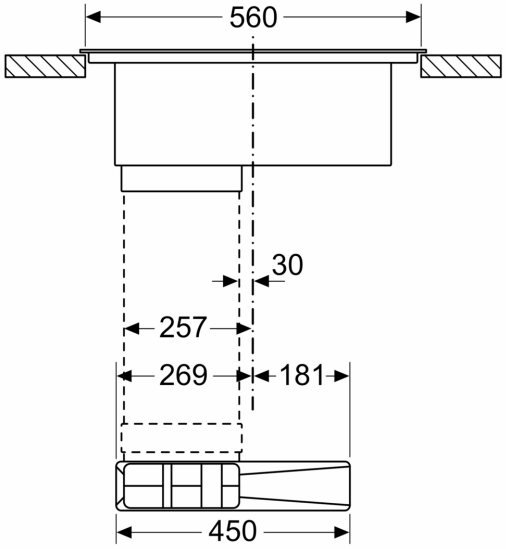
Dimensiones en mm
Vista frontal