CPR915P

Familia	Cajón
Altura comercial	14 cm
Tipología	Calientaplatos

Estética

Estética	Victoria	**Material**	Material pintado
Color	Crema	**Logo**	Serigrafiado
Acabado	Mate	**Posición logo**	Interior

Mandos

Tipo de ajustes de control	Mandos de control	**Mandos de control**	Estándar
Type of temperature control	Electromecánico	**Color control**	Efecto acero
N.° de mandos	1		

Programas/Funciones

Descongelación	Sí
Fermentación	Sí
Calienta tazas	Sí
Mantener caliente	Sí
Calienta platos	Sí
Recalentamiento	Sí

Características técnicas

Sistema apertura	Push-pull	**Tipo de calentamiento**	Ventilador asistido
Material base	Acero inoxidable	**Temperatura mínima**	30 °C
Peso máximo permitido	15 kg	**Temperatura máxima**	80 °C

Peso máximo del cajón	85 kg	**Accesorios incluidos**	Base silicona
Capacidad	21 l		

Conexión eléctrica

Enchufe	Schuko (F;E)	**Voltaje (V)**	220-240 V
Potencia nominal	400 W	**Frecuencia (Hz)**	50-60 Hz
Corriente	2 A		

Datos logísticos

Ancho (mm)	597 mm	**Altura del producto (mm)**	135 mm
Alto (mm)	517 mm		

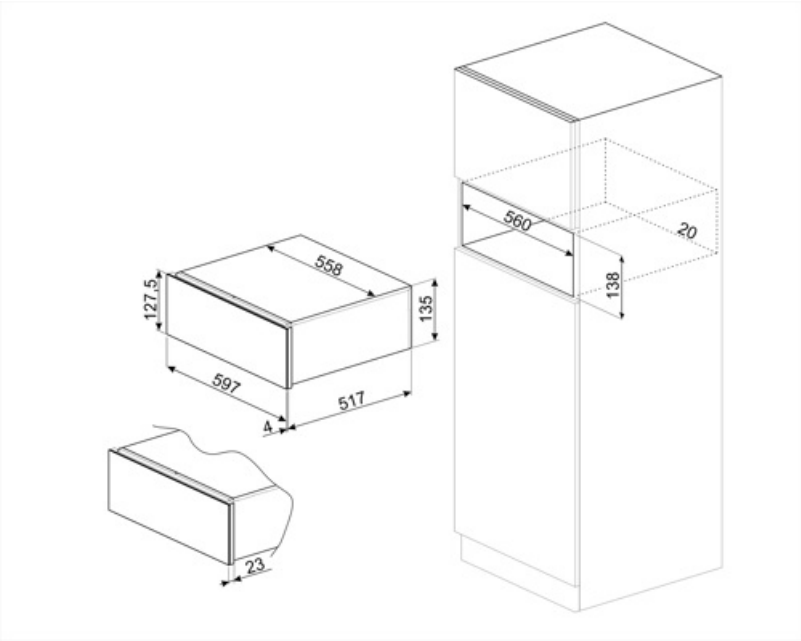

Accesorios Compatible

KITCABLE90UK

Cable with IEC connector and UK plug

Productos alternativos

CPR915X

Color: Acero inoxidable

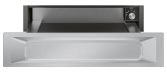

CPR915N

Color: Negro