Serie 4, Lavavajillas integrable, 60 cm, Acero cepillado
SMI4HVS14E

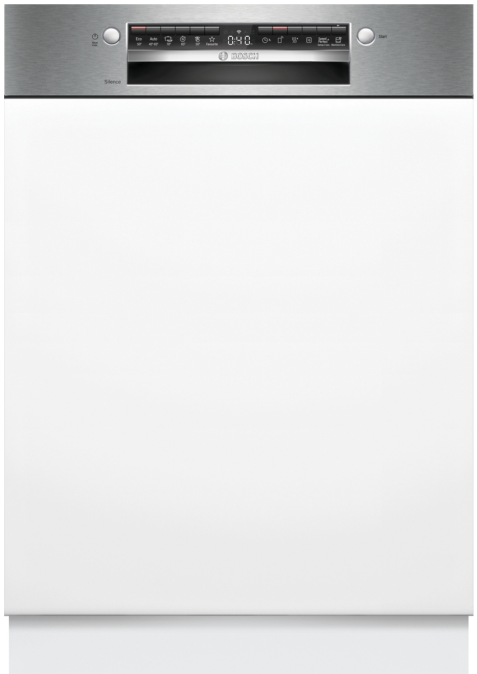

Flexibilidad en el interior de tu lavavajillas para una mayor comodidad, y conectado permanentemente a él mediante la app Home Connect.

- **Función Extra Secado**: proporciona un secado extra para conseguir resultados perfectos.
- **Alto nivel de higene validado en programas como Eco a 50°C, Intensivo a 70°C y Limpieza de la cuba.** [5]
- **Cestas MaxFlex**: adapta la capacidad de tu lavavajillas según tus necesidades.
- **Programa Silencioso**: lava tu vajilla con el mínimo ruido posible en tu lavavajillas.
- **Home Connect**: electrodomésticos con conectividad inteligente a internet para facilitar las tareas.

Datos técnicos

Clase de eficiencia energética[1]: C
Consumo de energía por 100 ciclos programa ECO[2]: .....75 kWh/100 ciclos
Nº máx. servicios: 14
Consumo de agua programa ECO por ciclo[3]: .....9.0 l
Duración del programa[4]: ..... 4:55 h
Nivel de ruido: .....46 dB(A) re 1pW
Clase de nivel de ruido: C
Tipo de construcción: ..... Integrable
Altura de la encimera extraíble: ..... 0 mm
Dimensiones de instalación necesarias (H x W x D): .815-875 x 600 x 550 mm
Fondo con puerta abierta a 90 grados: .....1150 mm
Patas regulables: ..... Sí - todas en la parte frontal
Ajuste máximo de las patas: .....60 mm
Zócalo regulable: .....Ambos, horizontal y vertical
Peso neto: ..... 34.2 kg
Peso bruto: .....36.0 kg
Potencia: .....2400 W
Intensidad corriente eléctrica: ..... 10 A
Tensión: ..... 220-240 V
Frecuencia: ..... 50; 60 Hz
Máximo nivel de dureza del agua: .....50°DH
Longitud del cable de alimentación eléctrica: .....175 cm
Tipo de enchufe: ..... Schuko a tierra
Longitud del manguito de entrada: ..... 165 cm
Longitud del manguito de salida: ..... 190 cm
Código EAN: 4242005531509
Tipo de instalación: ..... Semi integrables

4 242005 531509

Accesorios opcionales

SGZ0BI02	Perfiles laterales en acero 81,5 cm
SGZ1010	Accesorio lavavajillas ext. AquaStop
SMZ5100	Cestilho para cubiertos
SMZ5300	Soporte para 4 copas

1 Dentro del rango de clases de eficiencia energética de A a G.
2 Consumo de energía en kWh por 100 ciclos (en el programa Eco 50 °C)
3 en el programa Eco 50 °C
4 Duración del programa Eco 50 °C
5 Level 1 Hygiene Label - According to the tests performed by the Institute for Integrative Hygiene and Virology related to the removal of enveloped viruses (e.g. Corona, influenza) in the tested Eco 50°C programme using commercially available detergents for household dishwashers. Level 3 Hygiene Label - According to the tests performed by the Institute for Integrative Hygiene and Virology related to the removal of enveloped and non-enveloped viruses (e.g. Murine Parvo MVM, Corona, Influenza, Noro) in the tested program Intensive 70°C using commercially available detergents for household dishwashers. The Machine Care programme was tested with the Bosch machine cleaning and care products. Further information can be found at: https://integrative-hygiene.de/ Subject to technical changes; We assume no liability for the correctness of the information provided. Illustration(s) exemplary, for explanation purposes

Serie 4, Lavavajillas integrable, 60 cm, Acero cepillado
SMI4HVS14E

Flexibilidad en el interior de tu lavavajillas para una mayor comodidad, y conectado permanentemente a él mediante la app Home Connect.

Eficiencia energética y consumos

- Clase de eficiencia energética[1]: C
- Consumo de energía[2] / agua[3]: 75 kWh / 9 litros
- Capacidad: 14 servicios
- Duración del programa[4]: 4:55 (h:min)
- Nivel de ruido: 46 dB(A) re 1 pW
- Clase de eficiencia sonora: C
- Nivel de ruido (programa nocturno): 45(A) re 1 pW

Programas y funciones

- 6 programas de lavado: Eco 50 °C, Automático 45-65 °C, Intensivo 70 °C, 1 hora 65 °C, Silencio 50 °C y Favorito (prelavado)
- Programa Prelavado: configurado en la tecla "Favorito"
- 4 funciones especiales: Inicio remoto, Extra Secado, Media carga, SpeedPerfect+
- Programa especial: Limpieza de la cuba
- Funciones adicionales vía Home Connect app: Higiene Plus, Silence on demand

Prestaciones

- AquaSensor: programa automático
- Motor SilentPowerDrive, mínimo ruido y mejor eficiencia
- Cuba mixta de acero inoxidable con base Polinox®. 10 años de garantía en la cuba

Equipamiento

- Cestas VarioFlex
- 3ª bandeja VarioDrawer
- Cesta superior RackMatic regulable en 3 alturas
- Ruedines de baja fricción en la cesta inferior
- Freno en cesta inferior evitando posibles descarrilamientos
- 2 varillas abatibles en la cesta superior
- 4 varillas abatibles en la cesta inferior
- 2 soportes para tazas en la cesta superior

Control del aparato

- Home Connect: controla tu electrodoméstico desde cualquier lugar a través de la app
- Información de tiempo restante
- Programación diferida hasta 24 h

Información adicional

- AquaStop: sistema de protección antifugas. Garantía de por vida
- Bloqueo de seguridad para niños
- GlassProtect: máximo cuidado de tu vajilla más delicada
- Protector vapores

Información técnica

- Dimensiones del aparato (alto x ancho x fondo): 81.5 x 59.8 x 57.3 cm

[1] Dentro del rango de eficiencia energética desde A (más eficiente) hasta G (menos eficiente)

[2] Consumo de energía en kWh por 100 ciclos (en programa ECO 50 °C)

[3] Consumo de agua en litros por ciclo (en programa ECO 50 °C)

[4] Duración del programa ECO 50 °C

* Información sobre los términos y condiciones de la garantía en la web.

Serie 4, Lavavajillas integrable, 60 cm, Acero cepillado
SMI4HVS14E

dimensiones en mm

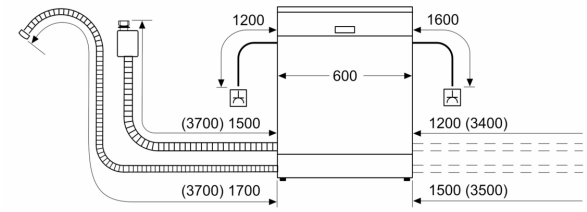
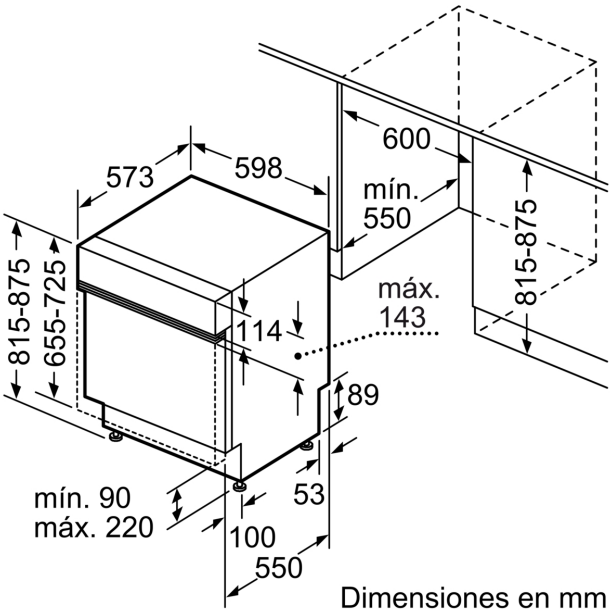
enchufe
( ) valores con juego de prolongación