Lavavajillas de 60 cm AEG FFB33607ZM para 13 cubiertos de Clase D

FFB33607ZM





Termina el secado con aire fresco
AirDry termina el secado con un flujo de aire natural. La puerta se abre automáticamente hacia el final del ciclo, dejando entrar aire a temperatura ambiente en el lavavajillas. Secado hasta 3 veces mejor en comparación con un sistema de puerta cerrada.

Lavavajillas AirDry de 60 cm con capacidad para 13 servicios, display negro, desconexión automática, 8 programas a 4 temperaturas, motor Inverter, Display XL, Programas Auto, 30 min, Extrahigiene y Machine Care, 46 dB(A), INOX

Ventajas y características

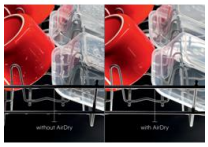

AirDry, maximiza el secado y reduce el consumo energético
La tecnología AirDry abre la puerta del lavavajillas automáticamente unos 10 cm en la última fase del ciclo, así se crea una corriente natural de aire que maximiza el secado. Ahorra tiempo, reduce el coste energético y ofrece unos resultados implecables incluso en recipientes de

Rendimiento rápido y eficiente
Este lavavajillas te ofrece un ciclo de 30 minutos, rápido y eficiente con resultados de limpieza impecables.

Rendimiento óptimo con Machine Care
Mantén el rendimiento óptimo con el ciclo Machine Care. El programa está diseñado para eliminar la cal y la acumulación de grasa. Asegura que el lavavajillas siempre funciona como debería con un jabón de cuidado especial.



AutoSense, adapta el ciclo para un consumo eficiente
El sensor especial de nuestro programa AutoSense detecta el nivel de suciedad de los platos, así utiliza solo la cantidad imprescindible de agua, energía y tiempo necesario para su limpieza. Consigue resultados perfectos mientras ahorras en el consumo.

Programa de Aclarado en espera, previene la aparición de bacterias y olores desagradables
Con el lavavajillas medio lleno, interesa esperar para realizar un ciclo de lavado completo. El programa de Aclarado en espera enjuaga rápidamente los platos sucios para reducir olores desagradables y prevenir las bacterias.

- Instalación: Libre instalación
- Acero inox antihuellas: panel, puerta, zócalo y laterales.
- Puerta de acero inox antihuellas
- Programas: Inicio 45-70 |Bio 50 con el Pre-aclarado|Vidrio 45 | Cuidado Intensivo 70 adv | Ciclo de Noche | Normal 65 con Pre-aclarado| rapido 55 | Enjuague & caliente
- Paneles de texto
- Panel con símbolos
- Desconexión automática AutoOff
- Tecnología bitérmica termoeficiente
- Opción de inicio diferido de 1 a 24 horas
- Indicación de tiempo restante
- Aqua-Sensor: detecta el nivel de suciedad y ajusta el consumo de agua
- Indicadores de sal y abrillantador
- Pilotos
- Cesto superior regulable en altura
- Cesto superior con Estantes taza plegable
- Cesto inferior con:
- Cesto para cubiertos
- Medidas hueco altoxanchoxfondo (min/max) (mm): 820/850 x 600 X570

Lavavajillas de 60 cm AEG FFB33607ZM para 13 cubiertos de Clase D

FFB33607ZM

Especificaciones de producto

Tipo	Libre instalación
Nº de cubiertos	13
Clase de eficiencia energética (Norma (UE) 2017/1369)	D
Nivel de ruido dB(A) (EU 2017/1369)	46
Nº de programas	8
Nº de temperaturas	4
Programas	160 minutos, 60 minutos, 90 minutos, Automático, Eco, Mantenimiento, Rápido en 30 minutos, Prelavado
Funciones	Inicio diferido, On/Off, Opciones, Selección de programas, Inicio
Sistema QuickSelect	No lleva
Cesto superior	Fijo
Cavidad XXL	No
Material de la cuba	Acero inoxidable
Bandeja para cubiertos	No lleva
Luz interior	No
Consumo de energía ponderado en kW/h por 100 ciclos de lavado del programa eco 40-60 (EU 2017/1369)	84
Consumo de energía del programa eco en kW/h por ciclo (EU 2017/1369)	0.835
Índice de eficiencia energética (EU 2017/1369)	49.9
Consumo de energía en modo apagado (EU 2017/1369)	0.50
Consumo de energía en modo de espera (EU 2017/1369)	0.5
Consumo de agua en litros por ciclo (EU 2017/1369)	9.9
Índice de rendimiento de limpieza (EU 2017/1369)	1.121
Índice de rendimiento de secado (EU 2017/1369)	1.061
Duración del programa estándar (EU 2017/1369)	4:00
Motor	Inverter
SoftGrips	No
SoftSpikes	No
Apertura automática puerta AirDry	Sí
Apagado automático	Sí
Cesto superior	Estantes taza plegable
Cesto inferior	Soportes fijos
Brazo aspersor superior	Brazo aspersor estándar
Beam-On-Floor	No lleva
Dispositivo antifugas	Flotador
Bisagras	Estándar
Instalación en altura	No
Voltaje (V)	220-240

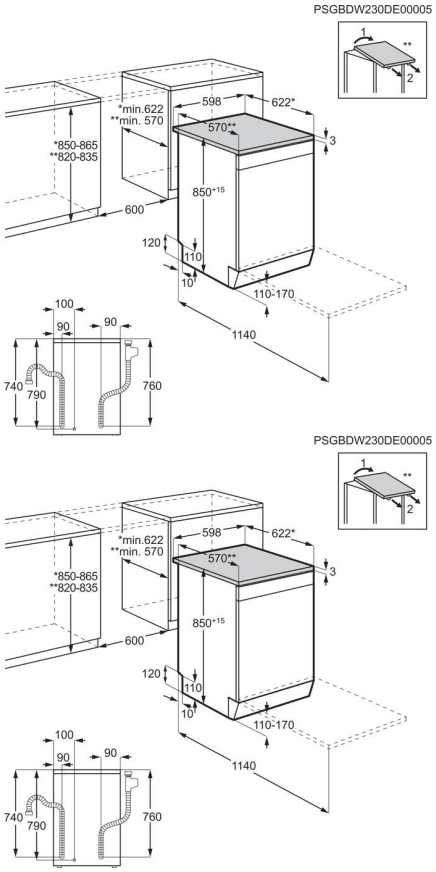

Lavavajillas de 60 cm AEG FFB33607ZM
para 13 cubiertos de Clase D

FFB33607ZM

