ICC 915
Grifo de cocina monomando Metallic Edition con caño giratorio y superficie resistente





Anti-Scale Aerator | Fingerprint-Proof | PVD | Swivel Spout

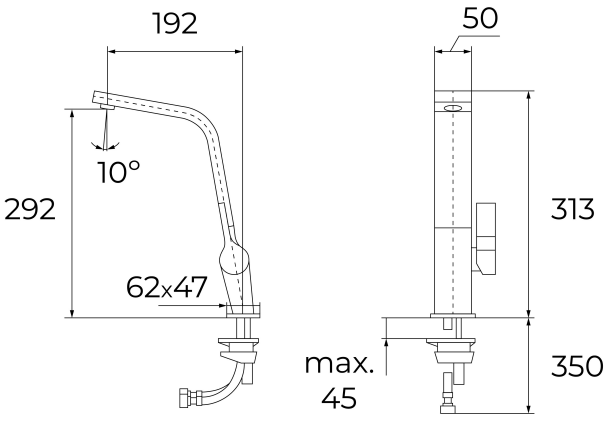

REFERENCIA

REF: 116030005 EAN: 8434778002980

CARACTERÍSTICAS

Edición Metalizada, Colección Titanium
Grifo de cocina de caño alto
Caño giratorio
Aireador antical integrado en el caño
Cartucho con discos cerámicos de alta resistencia
Control de temperatura de gran precisión
Mayor sensibilidad de manejo con movimientos más suaves
Superficie ultra resistente por su tecnología PVD
Latiguillos flexibles de alimentación de 3/8” y 1/2" de alta resistencia

DIMENSIONES

Altura del producto (mm): 313
Anchura del producto (mm):
Profundidad del producto (mm):
Longitud del producto (mm):
Peso neto (kg): 1,65

COLORES

	116030005	Titanium
	116030004	Brass
	116030004	Cromo