SIEMENS

iQ300, Lavavajillas totalmente integrable, 45 cm, Puerta deslizante
SR93EX25LE

Lavavajillas integrable con puerta deslizante, se conecta a tu móvil vía Home Connect.

- ✓ varioSpeed+: lava y seca los platos hasta tres veces más rápido.
- ✓ Cestas varioFlex slim: protege utensilios delicados como ollas y sartenes.
- ✓ infoLight: haz de luz que se proyecta en el suelo de la cocina cuando el lavavajillas está en funcionamiento.
- ✓ Lavavajillas con puerta deslizante: resultado de integración perfecto para espacios pequeños, zócalos bajos o encimeras más altas.
- ✓ Home Connect: controla tu lavavajillas inteligente desde cualquier lugar.

Equipamiento

Datos técnicos

Clase de eficiencia energética[1]: ..... B
Consumo de energía de 100 ciclos del programa Eco[2]: . 51 kWh/100 ciclos
Número máximo de cubiertos: 10
Consumo de agua del programa eco en litros por ciclo[3]: .....8.7 l
Duración del programa[4]: ..... 3:55 h
Emisiones de ruido aéreo: .....44 dB(A) re 1pW
Clase de emisiones de ruido aéreo: .....B
Diseño: ..... Integrable
Altura de la encimera extraíble: .....0 mm
Dimensiones de instalación necesarias (H x W x D): 815-875 x 450 x 550 mm
Fondo con puerta abierta a 90 grados: ..... 1150 mm
Patas regulables: .....Sí - todas en la parte frontal
Ajuste máximo de las patas: .....60 mm
Zócalo regulable: .....Ambos horizontal y vertical
Peso neto: .....31.6 kg
Peso bruto: .....33.0 kg
Potencia: ..... 2400 W
Intensidad corriente eléctrica: ..... 10 A
Tensión: ..... 220-240 V
Frecuencia: ..... 50; 60 Hz
Máximo nivel de dureza del agua: ..... 50°DH
Índice de reparabilidad: 7.2
Longitud del cable de alimentación eléctrica: .....175 cm
Tipo de enchufe: .....Schuko con conexión a tierra
Longitud del manguito de entrada: .....165 cm
Longitud del manguito de salida: .....205 cm
Código EAN: 4242003981221
Tipo de instalación: ..... Integrable

4 242003 981221

Accesorios opcionales

SZ30BI02	Perfiles laterales en acero 81,5 cm
SZ34DB04	VarioDrawer para cestas varioFlex Pro
SZ38BI00	Guías integr. puertas mueble divididas
SZ38BI01	Guías para integración puertas dobles
SZ72010	Accesorio lavavajillas ext. AquaStop
SZ73300	Soporte para 4 copas

[1] Dentro del rango de clases de eficiencia energética de A a G.
[2] Consumo de energía en kWh por 100 ciclos (en el programa Eco 50 °C)
[3] en el programa Eco 50 °C
[4] Duración del programa Eco 50 °C

SIEMENS

iQ300, Lavavajillas totalmente integrable, 45 cm, Puerta deslizante
SR93EX25LE

Equipamiento

Eficiencia energética y consumos
- Clase de eficiencia energética[1]: B
- Consumo de energía[2] / agua[3]: 51 kWh / 8.7 litros
- Capacidad: 10 servicios
- Duración del programa[4]: 3:55 (h:min)
- Nivel de ruido: 44 dB(A) re 1 pW
- Clase de eficiencia sonora: B

Programas y funciones especiales
- 6 programas de lavado: eco 50 °C, automático 45-65 °C, intensivo 70 °C, rápido 60 °C, rápido 45 °C y Favorito (prelavado)
- Programa prelavado configurado en favorito
- 4 funciones especiales: Inicio remoto, Zona intensiva, HygienePlus, varioSpeed+
- Programa especial limpieza de la cuba 2.0
- Funciones adicionales vía Home Connect app: Función silence on demand

Prestaciones
- autoOpen Dry: apertura automática de la puerta
- aquaSensor: programa automático
- Bandeja dosificadora de detergentes combinados
- Motor iQdrive™
- Curvado, 2 en cesta superior
- Filtro autolimpiable de gran superficie
- Cuba de acero inoxidable

Equipamiento
- Cestas varioFlex
- Cesta superior rackMatic regulable en 3 alturas
- Ruedas de baja fricción en la cesta inferior
- Protecciones antideslizamiento en la cesta superior
- Freno en cesta inferior evitando posibles descarrilamientos
- 2 varillas abatibles en la cesta superior
- Varillas abatibles
- Soporte para grandes cubiertos en la cesta superior
- Cestillo Vario para cubiertos
- Soporte para tazas en la cesta superior
- Soporte para tazas en la cesta inferior
- Accesorio para copas incluido

Control del aparato y otras características destacadas
- Se conecta a tu móvil vía Home Connect
- MultiDisplay digital con touchControl
- infoLight®
- Indicador de tiempo restante en el display
- Señal sonora de fin de programa
- Programación de inicio diferido hasta 24 horas

Prestaciones
- aquaStop con garantía de por vida en caso de fuga de agua tanto dentro como fuera del aparato por fallo del sistema.
- Seguro para niños
- Sistema de apertura openAssist
- Lavavajillas con puerta deslizante
- aquaMix
- Embudo de reposición de la sal
- Protector vapores

Otra información
- Dimensiones del aparato (alto x ancho x fondo): 81.5 x 44.8 x 55 cm

[1] Dentro del rango de eficiencia energética desde A (más eficiente) hasta G (menos eficiente)
[2] Consumo de energía en kWh por 100 ciclos (en programa ECO 50 °C)
[3] Consumo de agua en litros por ciclo (en programa ECO 50 °C)
[4] Duración del programa ECO 50 °C
* Información sobre los términos y condiciones de la garantía en la web.

SIEMENS

iQ300, Lavavajillas totalmente integrable, 45 cm, Puerta deslizante
SR93EX25LE
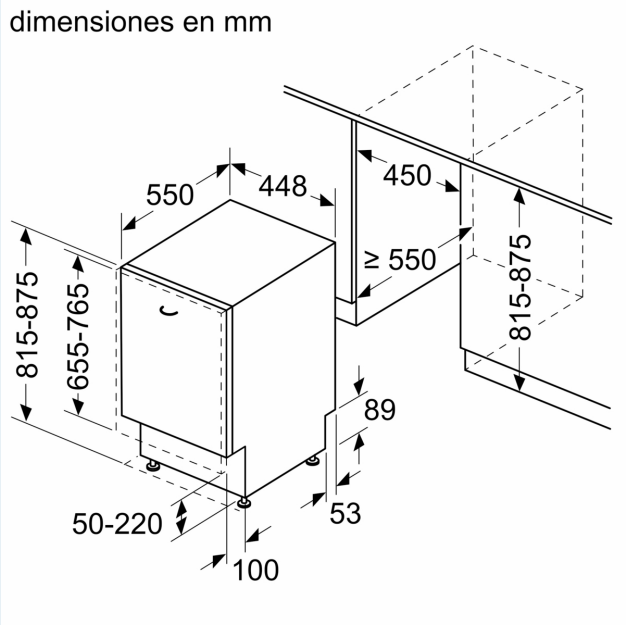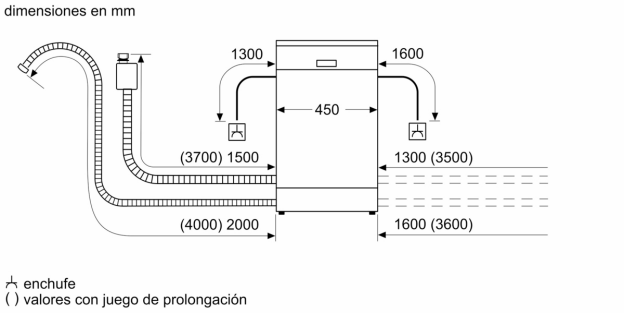
Dibujos acotados