Frigorífico 1 puerta, 186.2 x 59.5 cm, Acero cepillado antihuellas 3FFD567XE

- Balcones Flex: ajusta el interior de las puertas gracias a los balcones flexibles
- ExtraFresh 0°C: Disfruta del sabor de lo fresco.
- Total NoFrost: Olvídate de la condensación.
- Crea la pareja perfecta: junta un frigorifico y un congelador de una puerta.
- Tirador ergonómico para abrir la puerta con un sencillo movimiento.

Datos técnicos

Clase de eficiencia energética[1]:	D
Promedio anual de consumo de energía (kWh/año)[2]:	138 kWh/a
Volumen útil del congelador:	0 l
Volumen útil del frigorífico:	402 l
Potencia sonora:	39 dB(A) re 1pW
Clase de eficiencia sonora:	C
Tipo de construcción:	Libre instalación
Opción de puerta panelable:	No posible
Altura:	1862 mm
Anchura:	595 mm
Fondo del cuerpo:	663 mm
Peso neto:	66.2 kg
Apertura de puerta:	Izquierda reversible
Tensión:	220-240 V
Frecuencia:	50 Hz
Longitud del cable de alimentación eléctrica:	230 cm
Ventilador interior sección frigorífico:	No
Puerta reversible:	Si
Estantes para botellas:	Si
Código EAN:	4242006323196
Marca:	Balay
Código comercial del producto:	3FFD567XE
Sistema No frost:	Frigorífico
Tipo de instalación:	Independiente

4 242006 323196

Accesorios opcionales

3AF1860X Accesorio Frío - Kit de unión acero

[1] Dentro del rango de clases de eficiencia energética de A a G.

[2] Basado en los resultados del test estándar de 24 horas. El consumo real depende del uso/posición del aparato.

Frigorífico 1 puerta, 186.2 x 59.5 cm, Acero cepillado antihuellas 3FFD567XE

Información técnica general

- Dimensiones: alto x ancho x fondo (sin puerta): 1862x595x663 mm
- Clase de eficiencia energética[1]: D
- Volumen útil del frigorífico: 402 l
- Potencia sonora: 39 dB(A) re 1pW
- Sistema de conservación: ExtraFresh
- Lista de advertencias: Puerta de compartimento frigorífico abierta
- Peso neto: 66,2 kg

General

- Color: Acero cepillado antihuellas
- Color de la puerta: Pearl grey matt
- Apertura de puerta: Izquierda reversible
- Tipo de tirador: Externo
- Dispensador: N/A
- Control e indicadores: Botón, Por app
- Clase de eficiencia energética[2]: D
- Promedio anual de consumo de energía (kWh/año)[3]: 138 kWh/a
- Volumen útil del frigorífico: 402 l
- Volumen útil del congelador: 0 l
- Potencia sonora: 39 dB(A) re 1pW
- Clase de eficiencia sonora: C
- Clase climática: Subtropical, Templado, Templado ampliado, tropical

Dimensiones y peso

- Dimensiones: alto x ancho x fondo (sin puerta): 1862x595x663 mm
- Medidas del producto embalado: 1940x665x790 mm
- Fondo del hueco: 600 mm
- Peso neto: 66,2 kg
- Peso bruto: 72,5 kg
- Longitud del cable de alimentación eléctrica: 230 cm

Prestaciones específicas

- Sistema de conservación: ExtraFresh
- Total No Frost
- Balcones Flex
- Bandejas flexibles
- Refrigeración y Congelación Súper
- Botellero: Botellero de gran capacidad
- Tipo de pantalla: Display digital
- Lista de advertencias: Puerta de compartimento frigorífico abierta

Refrigeración

- Nº de estantes en el compartimiento frigorífico: 4
- Número de estantes en la puerta: 5
- Iluminación del frigorífico: Iluminación LED softStart

Congelación

Conectividad

- Home Connect[4], [5]
- Funciones de Home Connect: Control remoto, Diagnóstico remoto

[1] Dentro del rango de clases de eficiencia energética de A a G.

[2] Dentro del rango de clases de eficiencia energética de A a G.

[3] Basado en los resultados del test estándar de 24 horas. El consumo real depende del uso/posición del aparato.

[4] Proporcionamos actualizaciones para mantener las prestaciones de su electrodoméstico Home Connect (especialmente actualizaciones de seguridad). Conozca tales actualizaciones a través de teléfono móvil. Si desea recibir una notificación cuando esté lista una actualización para su electrodoméstico Home Connect, haga lo siguiente: descargue la aplicación Home Connect. Registre y conecte el electrodoméstico en la aplicación. Tendrá más información en la aplicación Home Connect.

[5] A algunas de las funciones mostradas solo se puede acceder si el dispositivo está conectado a una cuenta de Home Connect y a una cuenta de SingleKey ID a través de Internet. Home Connect es un servicio de Home Connect GmbH. Para obtener más información sobre Home Connect, visita www.home-connect.com.

Frigorífico 1 puerta, 186.2 x 59.5 cm,
Acero cepillado antihuellas
3FFD567XE

Dimensiones en mm

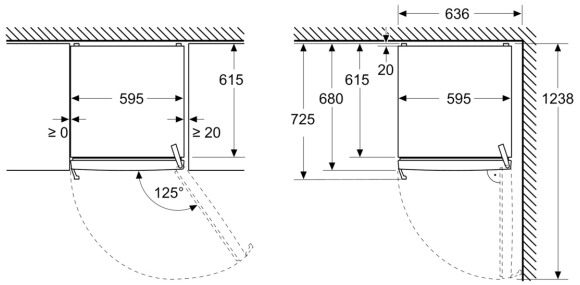

Dimensiones en mm

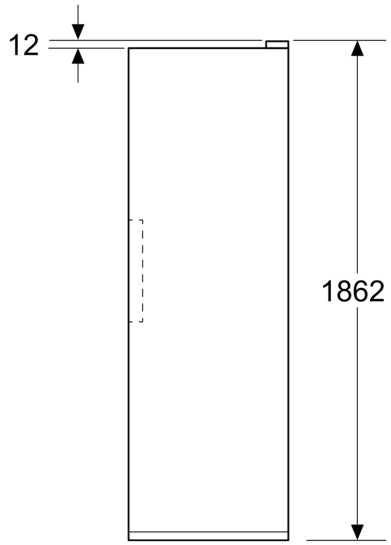

Dimensiones en mm

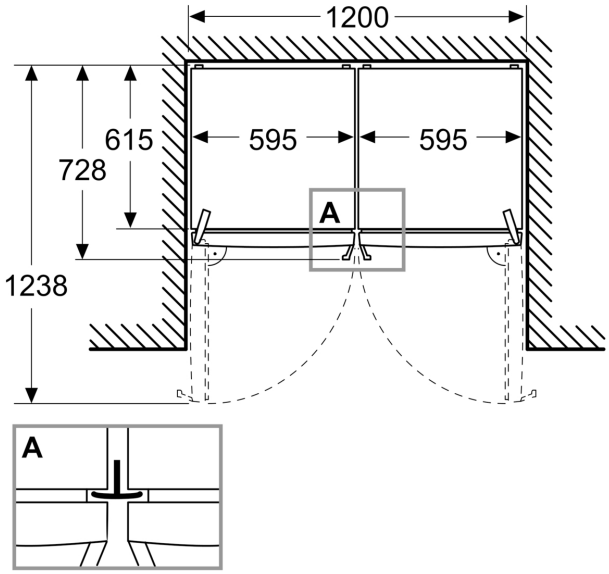

A: Salida de aire ≥200 cm²

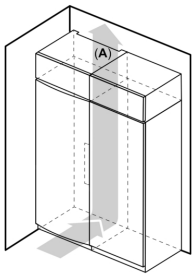
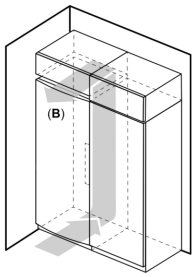
B: Salida de aire ≥200 cm²