DFS 26650 WH

Lavavajillas libre instalación 60 cm HomeCare Series para 13 cubiertos con 6 programas de lavado





Función ECO



Función Extra Dry

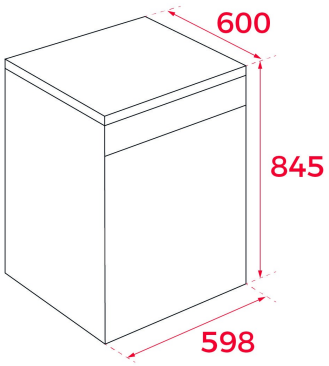

REFERENCIA

REF: 114280000 EAN: 8434778013856

CARACTERÍSTICAS

Lavavajillas libre instalación 60 cm
Panel de mandos electrónico con display LED
Capacidad: 13 cubiertos
Programas de lavado: 6
Temperaturas de lavado: 45°, 50°, 55°, 60°, 65° C
Programa Whisper extra silencioso
Bandeja superior e inferior: FIX
Programas: 1H, ECO, AUTO, Intensivo, Whisper, Glass
Funciones: Media carga, Express, Extra Dry
Posibilidad de instalación en columna
Delay timer: (1-24 horas)
Indicador de falta de sal
Clasificación energética: E
Nível de ruido: 49 dBA

DIMENSIONES

Altura del producto (mm): 845
Anchura del producto (mm): 598
Profundidad del producto (mm): 600
Longitud del producto (mm):
Peso neto (kg): 42

ESPECIFICACIONES TÉCNICAS

Clase de eficiencia energética: A++
Consumo energético (kW/día): -
Consumo de agua (litros/año): 3080
Nivel de ruido (dBA): 49
Tasa de potencia (V): 220
Frecuencia (Hz): 50

COLORES

114280000 Blanco

114280001 Acero inoxidable