ES INSTRUCCIONES DE USO

EN USE INSTRUCTIONS

PT MANUAL DE INSTRUÇÕES

FR MANUEL D'UTILISATION

DE BETRIEBSANLEITUNG

cata

MANUAL DE INSTRUCCIONES

MICROONDAS DE 20 LITROS

Lea atentamente las instrucciones
y guárdelas para futuras consultas

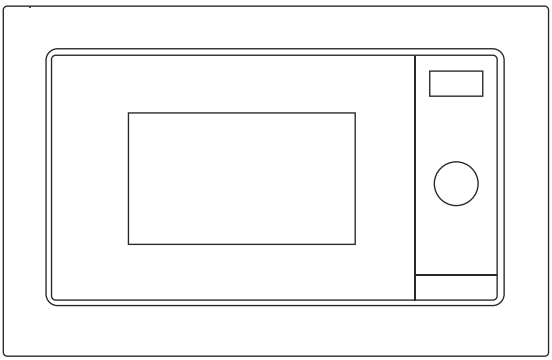

CE

Instrucciones importantes sobre seguridad

Al utilizar un electrodoméstico deben seguirse unas precauciones básicas de seguridad, entre las que se incluyen las siguientes:

Advertencia: Para reducir el riesgo de quemaduras, descargas eléctricas, incendios, lesiones personales o la exposición a un exceso de energía de microondas:

1. Lea todas las instrucciones antes de utilizar el electrodoméstico.
2. Utilice este electrodoméstico únicamente para el uso previsto, según se describe en este manual. No utilice productos químicos o vapores corrosivos en este electrodoméstico. Este tipo de horno se ha diseñado específicamente para calentar, cocer o secar alimentos. No está diseñado para uso industrial o de laboratorio.
3. No utilice el horno cuando esté vacío.
4. No utilice este electrodoméstico si tiene el cable o el enchufe dañados, si no funciona correctamente o si se ha dañado o caído. Si el cable de alimentación eléctrica está dañado, debe solicitar su sustitución al fabricante, al servicio de mantenimiento o a otra persona cualificada, para evitar posibles peligros.
5. Advertencia: Cuando el electrodoméstico funciona en el modo combinado, los niños deben utilizar el horno únicamente bajo la supervisión de un adulto debido a las temperaturas que se generan.
6. Advertencia: Solo puede permitir que los niños utilicen el horno sin supervisión cuando se hayan proporcionado las instrucciones adecuadas para que el niño sea capaz de utilizar el horno de forma segura y comprenda los peligros de un uso inadecuado.

7. Para reducir el riesgo de incendio en la cavidad del horno:
   a. Al calentar alimentos en recipientes de plástico o papel, vigile el horno debido a la posibilidad de ignición.
   b. Retire los precintos de alambre de las bolsas de papel o plástico antes de introducirlas en el horno.
   c. Si observa humo, apague o desenchufe el electrodoméstico y mantenga la puerta cerrada con el fin de sofocar cualquier llama.
   d. No utilice la cavidad para guardar objetos. No deje productos de papel, utensilios de cocina o alimentos en la cavidad cuando el horno no esté en uso.
8. Advertencia: No deben calentarse líquidos ni otros alimentos en recipientes herméticos, ya que pueden explotar.
9. El calentamiento de bebidas en el microondas puede provocar una ebullición eruptiva retardada, por lo que se debe tener cuidado al manipular el recipiente.
10. No fría alimentos en el horno. El aceite caliente puede dañar piezas y utensilios del horno e incluso provocar quemaduras en la piel.
11. Los huevos con cáscara y los huevos duros enteros no deben calentarse en hornos microondas, ya que pueden explotar incluso después de haber finalizado el proceso de calentamiento.
12. Antes de cocinarlos, se deben perforar los alimentos con piel gruesa, como las patatas, las calabazas enteras, las manzanas y las castañas.
13. Para evitar quemaduras, conviene remover o agitar el contenido de los biberones y potitos y comprobar la temperatura antes de servirlos.

14. Los utensilios de cocina pueden calentarse debido al calor transferido por los alimentos calentados. Puede necesitar unos paños para manipular el utensilio.
15. Se debe comprobar que los utensilios son adecuados para su uso en el horno microondas.
16. Advertencia: Resulta peligroso para cualquier persona que no esté cualificada realizar cualquier tarea de mantenimiento o reparación que implique la retirada de una cubierta de protección contra la exposición a la energía de microondas.
17. Este producto está clasificado como equipo de clase I. La definición de la clase I indica que su protección contra descargas eléctricas no depende únicamente del aislamiento básico, sino que incluye una precaución de seguridad adicional, en la que las partes accesibles conductoras están conectadas a la toma de tierra de protección en el cableado fijo de la instalación, de forma que dichas partes no puedan quedar bajo tensión en caso de fallo del aislamiento básico. Los equipos de clase b son aquellos que se pueden utilizar en establecimientos domésticos. Para uso doméstico.
18. Este electrodoméstico no está diseñado para que lo usen personas (incluidos niños) con capacidades físicas, sensoriales o mentales reducidas, o con falta de experiencia y conocimiento sin la supervisión o las instrucciones necesarias relativas al uso seguro del electrodoméstico por parte de una persona responsable de su seguridad.
19. Los niños deben estar vigilados para garantizar que no jueguen con el electrodoméstico.
20. Advertencia: No instale el horno sobre una placa de cocina u otro electrodoméstico que produzca calor. Si se instala podría dañarse y se anularía la garantía.

21. La superficie accesible puede estar caliente durante el funcionamiento.
22. La puerta o la superficie exterior pueden calentarse cuando el electrodoméstico está en funcionamiento.
23. La temperatura de las superficies accesibles puede ser elevada cuando el electrodoméstico está en funcionamiento.
24. El electrodoméstico debe colocarse contra una pared.
25. Advertencia: Si la puerta o las juntas de la puerta están dañadas, el horno no debe ponerse en funcionamiento hasta que haya sido reparado por una persona competente.
26. En las instrucciones, se indicará que los electrodomésticos no están destinados a funcionar mediante un temporizador externo o un sistema de control remoto independiente.
27. El horno microondas es para uso doméstico exclusivamente y no para uso comercial.
28. No retire nunca el soporte distanciador de la parte trasera o de los laterales, ya que garantiza una distancia mínima de la pared que favorece la circulación del aire.
29. Asegure el plato giratorio antes de mover el electrodoméstico para evitar daños.
30. Precaución: Resulta peligroso que la reparación o el mantenimiento del electrodoméstico no sean realizados únicamente por un especialista, ya que en estas circunstancias debe retirarse la cubierta que asegura la protección contra las radiaciones de microondas. Esto también es válido para cambiar el cable de alimentación o la iluminación. En estos casos, envíe el electrodoméstico a nuestra central de servicio.

31. El horno microondas está diseñado únicamente para descongelar, cocinar y cocer al vapor alimentos.
32. Utilice guantes si retira algún alimento caliente.
33. ¡Precaución! El vapor saldrá al abrir las tapas o el papel de aluminio que envuelve.
34. Si observa humo, apague el horno y mantenga la puerta cerrada para sofocar cualquier llama.

PRECAUCIÓN:
Superficie caliente.

Este electrodoméstico puede ser utilizado por niños a partir de 8 años y por personas con capacidades físicas, sensoriales o mentales disminuidas o con falta de experiencia y conocimientos, siempre que hayan recibido supervisión o instrucciones sobre el uso del electrodoméstico de forma segura y comprendan los peligros que conlleva. Los niños no deben jugar con este aparato, ni realizar tareas de limpieza o mantenimiento, salvo que sean mayores de 8 años y cuenten con supervisión.

Mantenga el electrodoméstico y su cable fuera del alcance de los niños menores de 8 años.

ESPECIFICACIONES

Consumo energético:	220-240 V~50 Hz,1080 W
Salida:	700 W
Calentador de parrilla:	800 W
Frecuencia de funcionamiento:	2450 MHz
Dimensiones exteriores:	595 mm (ancho) X 313 mm (alto) X 390 mm (fondo)
Dimensiones de la cavidad del horno:	315 mm (ancho) X 211 mm (alto) X 296 mm (fondo)
Capacidad del horno:	20 litros
Peso en vacío:	12,5 kg aprox.

ANTES DE LLAMAR AL SERVICIO TÉCNICO

1. Si el horno no funciona o si la pantalla no aparece o desaparece:

a) Compruebe que el horno está enchufado correctamente. Si no es así, desenchufe el aparato de la toma de corriente, espere 10 segundos y vuelva a enchufarlo firmemente.

b) Compruebe si se ha fundido un fusible o se ha activado un disyuntor. Si todo parece funcionar correctamente, pruebe la toma de corriente con otro electrodoméstico.

2. Si el microondas no funciona:

a) Compruebe si el temporizador está activado.

b) Compruebe que la puerta esté cerrada de forma segura para activar los enclavamientos de seguridad. De lo contrario, la energía de microondas no fluirá hacia el horno.

SI NADA DE LO ANTERIOR SOLUCIONA EL PROBLEMA, PÓNGASE EN CONTACTO CON EL SERVICIO TÉCNICO AUTORIZADO.

Nota:

El aparato está destinado al uso doméstico para calentar alimentos y bebidas utilizando energía electromagnética y solamente para uso en interiores.

INTERFERENCIAS DE RADIO

El horno microondas puede causar interferencias en su radio, TV o equipos similares. Cuando se producen interferencias, pueden eliminarse o reducirse mediante los siguientes procedimientos.

a. Limpie la puerta y la superficie de sellado del horno.

b. Coloque la radio, el televisor, etc., lo más lejos posible del horno microondas.

c. Utilice una antena instalada de forma correcta para su radio, TV, etc., con el fin de obtener una recepción de señal fuerte.

INSTALACIÓN

1. Asegúrese de retirar todo el material de embalaje del interior de la puerta.
2. Inspeccione el horno después de desembalarlo para detectar cualquier daño visual como:
   Puerta desalineada
   Puerta dañada
   Abolladuras u orificios en la puerta, la ventana o la pantalla
   Abolladuras en la cavidad
   Si se observa alguno de los puntos anteriores, NO utilice el horno.
3. Este horno microondas pesa 10,5 kg y debe colocarse sobre una superficie horizontal que pueda soportar este peso.
4. El horno debe colocarse lejos de las zonas con altas temperaturas y vapor.
5. NO coloque nada encima del horno.
6. NO desmonte el eje de transmisión del plato giratorio.
7. Como con cualquier otro electrodoméstico, se debe supervisar atentamente su uso por parte de los niños.

ADVERTENCIA: ESTE APARATO DEBE CONECTARSE A TIERRA.

1. La toma de corriente debe encontrarse cerca del cable de alimentación.
2. Para la entrada de este horno se necesitan 1,3 KVA. Se recomienda consultar con un técnico de servicio antes de instalar el horno.

PRECAUCIÓN: Este horno está protegido internamente por un fusible de 250 V, 8 amperios.

IMPORTANTE

Los cables de la red eléctrica utilizan el siguiente código de color:

Verde y amarillo	: Tierra
Azul	: Neutro
Marrón	: Fase

Los colores de los hilos del cable de red de este aparato pueden no coincidir con las marcas de colores que identifican los terminales en su enchufe, por lo que deberá proceder como sigue:

El hilo de color verde y amarillo debe conectarse al terminal del enchufe marcado con la letra E o con el símbolo ⏚ de conexión a tierra de color verde o verde y amarillo.

El cable de color azul debe conectarse al terminal marcado con la letra N o de color negro.

El cable de color marrón debe conectarse al terminal marcado con la letra L o de color rojo.

INSTRUCCIONES IMPORTANTES SOBRE SEGURIDAD

-ADVERTENCIA: Cuando el electrodoméstico funciona en el modo combinado, los niños deben utilizar el horno únicamente bajo la supervisión de un adulto debido a las temperaturas que se generan; (solo para el modelo con función de parrilla).

-ADVERTENCIA: Si la puerta o las juntas de la puerta están dañadas, el horno no debe ponerse en funcionamiento hasta que haya sido reparado por una persona competente.

-ADVERTENCIA: Resulta peligroso para cualquier persona que no esté cualificada realizar cualquier tarea de mantenimiento o reparación que implique la retirada de una cubierta de protección contra la exposición a la energía de microondas.

-ADVERTENCIA: No deben calentarse líquidos ni otros alimentos en recipientes herméticos, ya que pueden explotar.

-ADVERTENCIA: Solo puede permitir que los niños utilicen el horno sin supervisión cuando se hayan proporcionado las instrucciones adecuadas para que el niño sea capaz de utilizar el horno de forma segura y comprenda los peligros de un uso inadecuado.

- El horno debe tener suficiente flujo de aire. Mantenga un espacio de 10 cm en la parte trasera, 15 cm a ambos lados y 30 cm desde la parte superior del horno. No retire las patas ni bloquee las salidas de aire del horno.
- Utilice únicamente utensilios adecuados para su uso en hornos microondas.
- Al calentar alimentos en recipientes de plástico o papel, vigile el horno debido a la posibilidad de ignición.
- Si observa humo, apague o desenchufe el electrodoméstico y mantenga la puerta cerrada con el fin de sofocar cualquier llama.
- El calentamiento de bebidas en el microondas puede provocar una ebullición eruptiva retardada, por lo que se debe tener cuidado al manipular el recipiente.
- El contenido de los biberones y los potitos debe removerse o agitarse y debe comprobarse la temperatura antes de su consumo, para evitar quemaduras.
- Los huevos con cáscara y los huevos duros enteros no deben calentarse en hornos microondas, ya que pueden explotar incluso después de haber finalizado el proceso de calentamiento.
- Para limpiar las superficies de la puerta, la junta de la puerta y la cavidad del horno, utilice únicamente jabones o detergentes suaves y no abrasivos aplicados con una esponja o un paño suave.
- El horno debe limpiarse periódicamente y eliminar los posibles restos de comida.
- Si el horno no se mantiene limpio, puede producirse un deterioro de la superficie que podría afectar de forma negativa a la vida útil del aparato y, posiblemente, provocar una situación peligrosa;
- Si el cable de alimentación está dañado, deberá ser sustituido por el fabricante, su servicio de mantenimiento u otras personas con cualificación equivalente para evitar riesgos.

INSTRUCCIONES DE SEGURIDAD PARA USO GENERAL

Al igual que con todos los electrodomésticos, a continuación se enumeran algunas normas que deben seguirse y medidas de seguridad para garantizar el máximo rendimiento de este horno:

1. Cuando utilice el horno, tenga siempre en su sitio la bandeja de cristal, los brazos rodantes, el acoplamiento y la guía rodante.
2. No utilice el horno con otros fines que no sean la preparación de alimentos, como por ejemplo para secar ropa, papel o cualquier otro artículo no alimentario, o para esterilizar.
3. No utilice el horno cuando esté vacío, ya que podría dañarse.
4. No guarde en la cavidad del horno ningún tipo de objeto, como papeles, libros de cocina, etc.
5. No cocine ningún alimento que esté rodeado de una membrana, como las yemas de huevo, las patatas, los hígados de pollo, etc., sin haberlos pinchado antes varias veces con un tenedor.
6. No introduzca ningún objeto en las aberturas de la carcasa exterior.
7. En ningún caso retire piezas del horno como las patas, el acoplamiento, los tornillos, etc.

8. No cocine alimentos directamente sobre la bandeja de cristal. Coloque los alimentos en/sobre el utensilio de cocina adecuado antes de introducirlos en el horno.
9. UTENSILIOS IMPORTANTES QUE NO DEBE UTILIZAR EN EL HORNO MICROONDAS

   No utilice sartenes ni platos con asas metálicas.

   No utilice nada que tenga adornos metálicos.

   No utilice precintos de alambre recubiertos de papel de las bolsas de plástico.

   No utilice platos de melamina, ya que contienen un material que absorbe la energía de las microondas. Esto puede hacer que los platos se agrieten o se chamusquen y ralentizará la velocidad de cocción.

   No utilice vajilla Centura. El esmalte no es apto para microondas. No deben utilizarse tazas con asas cerradas de Corelle Livingware.

   No cocine en un recipiente que tenga una abertura pequeña, como una botella de refresco o de aceite para ensaladas, ya que pueden explotar si se calientan en un horno microondas.

   No utilice termómetros convencionales para carne o dulces. Existen termómetros específicos para cocinar con microondas, que se pueden utilizar.
10. Los utensilios para microondas deben utilizarse únicamente siguiendo las instrucciones del fabricante.
11. No fría alimentos en este horno.
12. Recuerde que un horno microondas solo calienta el líquido que contiene un recipiente y no el propio recipiente, por lo que, aunque la tapa del mismo no esté caliente al tacto cuando se retira del horno, el alimento/líquido de su interior desprenderá la misma cantidad de vapor o salpicaduras al retirar la tapa que durante la cocción convencional.
13. Compruebe siempre personalmente la temperatura de los alimentos cocinados, en especial si calienta o cocina alimentos/líquidos para bebés. Se recomienda no consumir nunca los alimentos/líquidos directamente del horno, sino dejarlos reposar unos minutos y removerlos para que el calor se distribuya uniformemente.
14. Los alimentos que contienen una combinación de grasa y agua, como el caldo, deben permanecer en el horno entre 30 y 60 segundos después de apagarlo. De este modo se permite que la mezcla se asiente y se evita que se formen burbujas al introducir una cuchara en el alimento/líquido o añadir una pastilla de caldo.
15. A la hora de preparar/cocinar alimentos/líquidos, recuerde que existen determinados alimentos, por ejemplo, los postres de Navidad, la mermelada y la carne picada, que se calientan muy rápidamente. Para calentar o cocinar alimentos con alto contenido en grasa o azúcar, no utilice recipientes de plástico.
16. El utensilio de cocina puede calentarse debido al calor transferido por los alimentos calentados. Esto resulta más evidente si el envoltorio de plástico cubre la parte superior y los mangos del utensilio. Puede necesitar unos paños para manipular el utensilio.
17. Para reducir el riesgo de incendio en la cavidad del horno:

   (a)Evite la cocción excesiva de los alimentos. Preste atención al horno microondas si se coloca papel, plástico u otros materiales combustibles dentro del mismo para facilitar la cocción.

   (b)Retire los precintos de alambre de las bolsas antes de introducirlas en el horno.

   (c)En caso de que los materiales del interior del horno se incendien, mantenga la puerta del horno cerrada, apague el horno con el interruptor de pared o corte la corriente en el panel de fusibles o el disyuntor.

DIAGRAMA DE CARACTERÍSTICAS

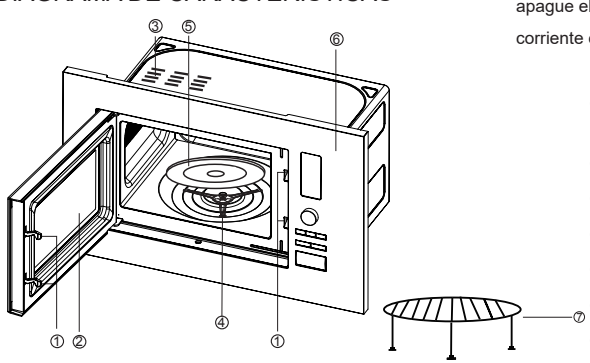

(1) Sistema de bloqueo de seguridad de la puerta

(2) Ventana del horno

(3) Ventilación de aire del horno

(4) Anillo rodante

(5) Bandeja de cristal

(6) Panel de control

(7) Rejilla de la parrilla

PANEL DE CONTROL

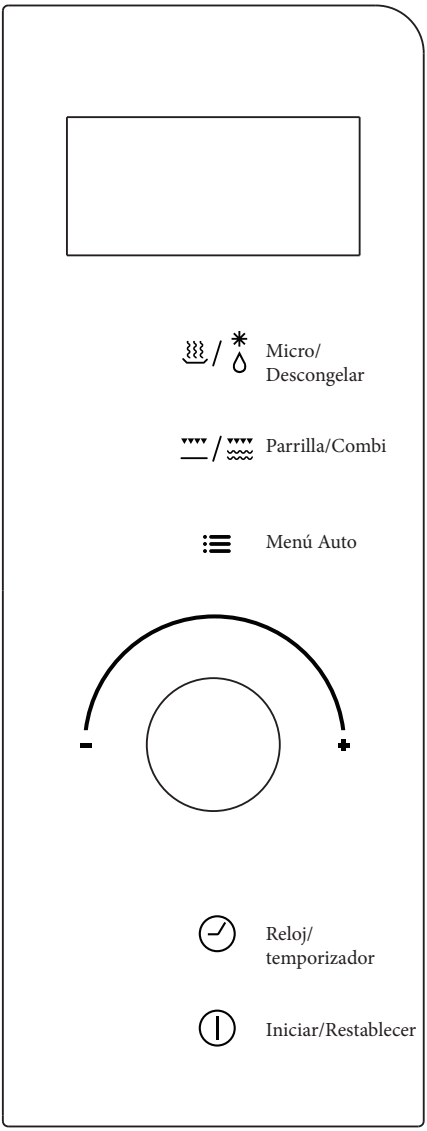

Instrucciones de funcionamiento

1.Calentamiento con un solo botón

Con solo pulsar un botón, se puede empezar a cocinar de forma sencilla; es muy cómodo y rápido calentar un vaso de agua, etc.

Por ejemplo: calentar un vaso de leche.

a) Coloque el vaso de leche en el plato giratorio de cristal y cierre la puerta.

b) Pulse el botón «Iniciar/Restablecer», el horno microondas funcionará a potencia P100 durante 1 minuto.

c) Escuchará 5 pitidos cuando la cocción haya finalizado.

2.Calentamiento por microondas

Esta función tiene dos opciones.

1) Calentamiento rápido por microondas (potencia P100).

Por ejemplo: calentar los alimentos a potencia P100 durante 5 minutos.

a) Ajuste el tiempo en «5:00».

b) Pulse «Iniciar/Restablecer».

2) Calentamiento por microondas manualmente.

Por ejemplo: calentar los alimentos a potencia P70 durante 10 minutos.

a) Pulse el botón «Micro/Descongelar» y seleccione la potencia «P70».

b) Ajuste el tiempo en «10:00».

c) Pulse «Iniciar/Restablecer».

El tiempo máximo de calentamiento en microondas es de 60 minutos.

La potencia del microondas tiene 5 ajustes: P100, P70, P50, P30 y P10, de alta a baja potencia.

3.Descongelación automática según el peso

Seleccione el alimento y el peso; esto le ayudará a ajustar automáticamente el nivel de potencia y el tiempo.

Por ejemplo: descongelar 0,5 kg de carne congelada.

a) Pulse el botón «Micro/Descongelar», aparecerá «dEF».

b) Gire el mando a la izquierda «Ajuste peso/tiempo» para ajustar el peso en 0,5 kg.

c) Pulse «Iniciar/Restablecer».

El peso del alimento debe ser inferior a 2 kg.

4.Menú Auto

Solo tiene que seleccionar el tipo de alimento y el peso; esto le ayudará a ajustar automáticamente la potencia y el tiempo.

Por ejemplo: cocción automática de 0,4 kg de pescado.

a) Pulse el botón «Menú Auto» hasta que aparezca «A-5».

b) Gire el mando «Ajuste de peso/tiempo» para ajustar el peso en 0,4 kg.

c) Pulse «Iniciar/Restablecer».

kg

Peso / Menú / Veces que hay que tocar	Arroz (A-1)	Verduras (A-2)	Carne (A-3)	Fideos (A-4)	Pescado (A-5)	recalentar (A-6)
1	0,1	0,1	0,2	1	0,1	0,1
2	0,2	0,2	0,3	2	0,2	0,2
3	0,3	0,3	0,4		0,3	0,3
4	0,4	0,4	0,5		0,4	0,4
5	0,5	0,5	0,6		0,5	0,5
6		0,6	0,8		0,6	0,6
7			1,0		0,7	
8					0,8	
9					0,9	
10					1,0	

Nota: Los fideos se marcan por lote, cada lote es de alrededor de 0,1-0,15 kg.

5. Parrilla

Esta función tiene dos modalidades; puede pulsar «Parrilla/Combi» para seleccionar dichas funciones: (el tiempo de cocción más largo es de 60 minutos).

La potencia de la parrilla tiene 2 ajustes: G-1 y G-2, de alta a baja potencia.

Por ejemplo: cocinar alimentos con la parrilla durante 20 minutos.

A) Pulse «Parrilla/Combi» hasta que el LED muestre «G-1».

B) Establezca el tiempo de cocción en «20:00».

C) Pulse «Iniciar/Restablecer».

Al utilizar la parrilla, los alimentos no se calientan con el microondas, sino que el calor se irradia desde el calentador metálico situado en la parte superior del horno.

Cuando la parrilla está en funcionamiento, el tiempo de cocción se divide en 2 etapas: después de la 1ª mitad de la cocción, el programa hará una pausa automática y sonarán 2 pitidos, indicándole que abra el horno y dé la vuelta a los alimentos; cuando cierre la puerta después de dar la vuelta a los alimentos y pulse el botón «Iniciar/Restablecer», la cocción continuará durante la 2ª mitad del tiempo. Si no quiere dar la vuelta a los alimentos, el horno volverá a ponerse en marcha tras 1 minuto de pausa.

6. Cocción combinada

Este aparato le ofrece la posibilidad de elegir entre dos métodos de cocción combinada.

La potencia Combi tiene 2 ajustes, tomando como referencia la potencia de microondas. Se trata de C-1 y C-2 de alta a baja potencia.

Por ejemplo: cocinar alimentos utilizando C-2 durante 15 minutos.

a) Pulse «Parrilla/Combi» hasta que el LED muestre «C-2».

b) Establezca el tiempo de cocción en «15:00».

c) Pulse «Iniciar/Restablecer».

7.Reloj

El horno tiene un reloj digital de 24 horas,

Para establecer la hora, por ejemplo, a las 16:30:

a) Pulse «Reloj/Temporizador» y la pantalla parpadeará; ajuste la hora con los botones «Ajuste de peso/tiempo».

b) Pulse de nuevo «Reloj/Temporizador» y ajuste los minutos con los botones «Ajuste de peso/tiempo».

c) Pulse de nuevo «Reloj/Temporizador» y el reloj quedará ajustado.

e) Si desea cambiar la hora, repita el procedimiento anterior.

8.Temporizador

Permite programar el inicio y el final de la cocción del horno microondas a una hora preestablecida.

El reloj debe estar ajustado antes de utilizar esta función.

Por ejemplo: la hora actual es 16:30 y desea empezar a cocinar a las 18:15 a potencia P70 durante 10 minutos.

a) Gire el mando «Ajuste de peso/tiempo» y ajuste la hora a las «18:15» (mismo procedimiento que para ajustar el reloj).

b) Pulse «Micro/Descongelar» para seleccionar la potencia P70.

c) Establezca el tiempo de cocción en 10 minutos.

d) Pulse «Iniciar/Restablecer».

Si no ajusta la potencia y el tiempo de cocción y pulsa directamente el botón de inicio una vez programado el tiempo, el electrodoméstico funcionará únicamente como reloj.

A las 18:15 sonarán 10 pitidos y el electrodoméstico se apagará.

9. Bloqueo de seguridad para niños

En modo de espera, para activar el bloqueo de seguridad para niños, pulse «Menú Auto» y «Parrilla/Combi» al mismo tiempo durante 2 segundos. Pulse de nuevo «Menú Auto» y «Parrilla/Combi» al mismo tiempo durante 2 segundos para desbloquear la máquina.

10. Iniciar/Restablecer

a) En el transcurso de la operación, si se pulsa el botón «Iniciar/Restablecer» esta se detendrá.

b) Si se ha configurado algún programa antes de pulsar el botón de inicio, al pulsar este botón se cancelará todo el programa configurado.

CUIDADO DEL HORNO MICROONDAS

1.Apague el horno y desconecte el enchufe de la toma de corriente antes de limpiarlo.

2.Mantenga limpio el interior del horno. Cuando se adhieran a las paredes del horno salpicaduras de alimentos o líquidos derramados, límpielos con un paño húmedo. No se recomienda el uso de detergentes fuertes o abrasivos.

3.La superficie exterior del horno debe limpiarse con un paño húmedo. Para evitar daños en las piezas de funcionamiento del interior del horno, no se debe permitir que el agua se filtre en las aberturas de ventilación

4.No permita que se moje el panel de control. Limpie con un paño suave y húmedo. No utilice detergentes, productos abrasivos o limpiadores en spray sobre el panel de control.

5.Si se acumula vapor dentro o alrededor del exterior de la puerta del horno, límpielo con un paño suave. Esto puede suceder cuando el horno microondas funciona en condiciones de alta humedad y no indica de ningún modo un funcionamiento incorrecto de la unidad.

6.En ocasiones, es necesario desmontar la bandeja de cristal para su limpieza. Lave la bandeja en agua tibia jabonosa o en el lavavajillas.

7.El anillo rodante y la superficie de la cavidad del horno deben limpiarse periódicamente para evitar ruidos excesivos. Basta con limpiar la superficie inferior del horno con detergente suave, agua o limpiacristales y secar. El anillo rodante puede lavarse con agua jabonosa suave o lavavajillas. Con el uso repetido se acumula el vapor de la cocción, pero no afecta en absoluto a la superficie inferior ni a las ruedas del anillo rodante.
Cuando retire el anillo rodante del suelo de la cavidad para su limpieza, asegúrese de volver a colocarlo en la posición adecuada.

8.Elimine los olores del horno mezclando una taza de agua con el zumo y la piel de un limón en un recipiente hondo apto para microondas. Caliente la mezcla en el microondas durante 5 minutos, límpielo a fondo y séquelo con un paño suave.

9.Cuando sea necesario sustituir la luz del horno, consulte a un distribuidor para que la sustituya.

DIAGRAMA ESQUEMÁTICO
(PUERTA ABIERTA, ESTADO DE COCCIÓN APAGADA)

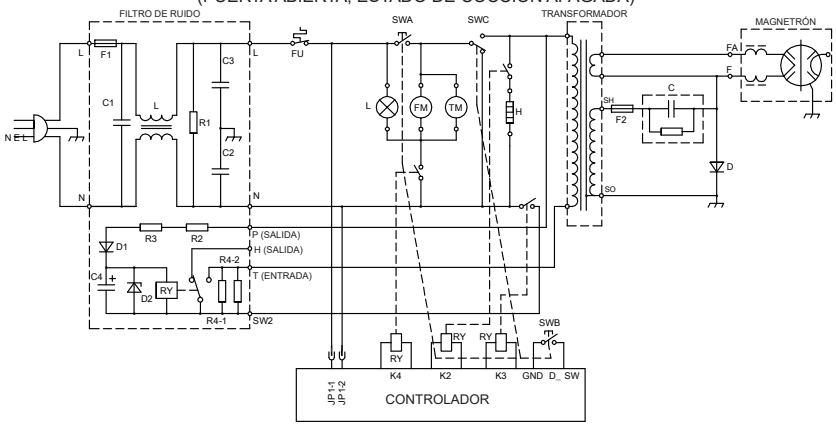

SWA: INTERRUPTOR DE ENCLAVAMIENTO PRIMARIO
SWB: INTERRUPTOR DE ENCLAVAMIENTO SECUNDARIO
SWC: INTERRUPTOR DE ENCLAVAMIENTO DEL MONITOR

L: BOMBILLA
FM: MOTOR DEL VENTILADOR
TM: MOTOR DEL PLATO GIRATORIO
H: CALENTADOR

* CIRCUITO SUJETO A CAMBIOS SIN PREVIO AVISO

MANUAL DE INSTALACIÓN DEL HORNO MICROONDAS INTEGRADO DE 20 L

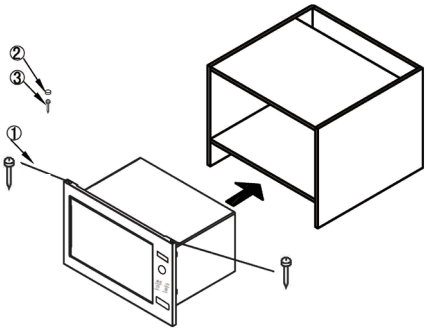

COMPONENTES

1. perno φ3x20 mm 2 UD.
2. cubierta atornillada 1 UD.
3. perno φ4x35 mm 1 UD.

ESPECIFICACIONES DEL KIT DE ACABADO

Dimensiones de la cavidad

Anchura	566-580 mm
Altura	365-380 mm
Profundidad	550 mm

Dimensiones del BASTIDOR

Anchura	595 mm
Altura	390 mm
Profundidad	20 mm

ARMARIO PARA MICROONDAS

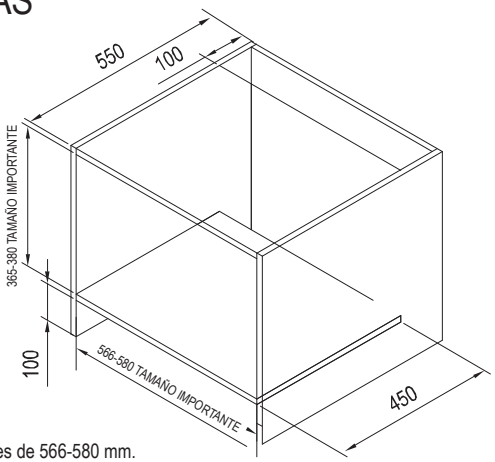

Requisitos de medición del armario (se ilustran más arriba):

1. La dimensión interior del armario en sentido transversal es de 566-580 mm.
   Es la distancia mínima entre el listón izquierdo y el derecho. No modificar.
2. La dimensión interior del armario en dirección longitudinal es de 365-380 mm.
   Es la distancia mínima entre el listón izquierdo y el derecho. No modificar.
3. La profundidad del armario no debe ser inferior a 550 mm.
4. La dimensión exterior del armario no debe ser inferior a 596 mm, ya que la longitud del bastidor es de 595 mm.
5. El tablero del armario no debe tener menos de 15 mm o 20 mm de grosor.

PASOS PARA LA INSTALACIÓN DEL BASTIDOR

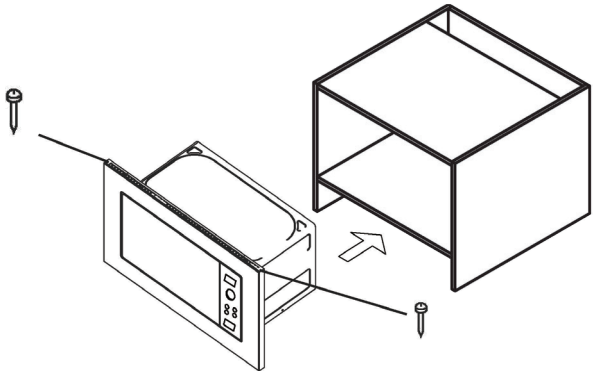

1. Coloque el horno microondas en el armario manteniéndolo en posición vertical y compruebe que la distancia desde ambos lados sea la misma. A continuación, fije el perno (componente 1) en la parte superior del horno microondas y atorníllelo al armario.

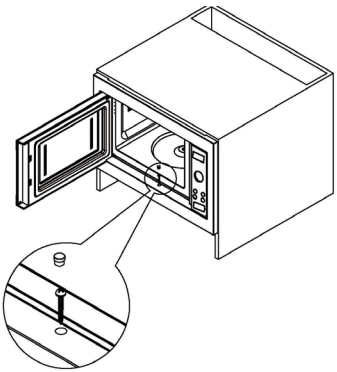

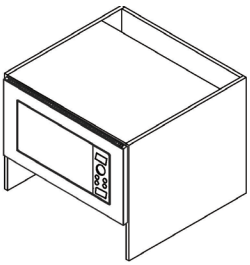

2. Abra el horno microondas, coloque el perno (componente 3), atorníllelo al armario y, a continuación, instale la cubierta atornillada.

INSTRUCTION MANUAL

20-LITER MICROWAVE OVEN

Read the Instructions carefully and Keep for Future Reference

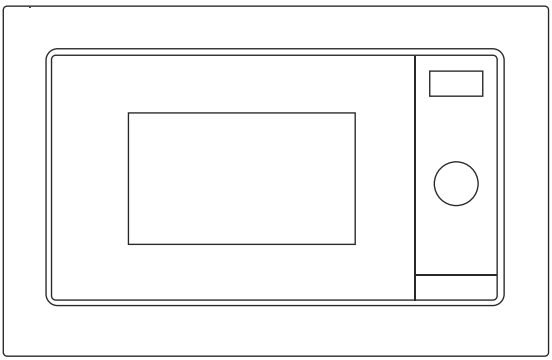

CE

Important safety instructions

When using electrical appliance basic safety precautions should be followed, including the following:

warning: to reduce the risk of burns, electric shock, fire, injury to persons or exposure to excessive microwave energy:

1. Read all instructions before using the appliance.
2. Use this appliance only for its intended use as described in this manual. Do not use corrosive chemicals or vapors in this appliance. This type of oven is specifically designed to heat, cook or dry food. It is not designed for industrial or laboratory use.
3. Do not operate the oven when empty.
4. Do not operate this appliance if it has a damaged cord or plug, if it is not working properly or if it has been damaged or dropped. If the supply cord is damaged, it must be replaced by the manufacturer or its service agent or a similarly qualified person in order to avoid a hazard.
5. Warning: when the appliance is operated in the combination mode, children should only use the oven under adult supervision due to the temperatures generated.
6. Warning: only allow children to use the oven without supervision when adequate instructions have been given so that the child is able to use the oven in a safe way and understands the hazards of improper use.

7. To reduce the risk of fire in the oven cavity:
   a. When heating food in plastic or paper container, keep an eye on the oven due to the possibility of ignition.
   b. Remove wire twist-ties from paper or plastic bags before placing bag in oven.
   c. If smoke is observed, switch off or unplug the appliance and keep the door closed in order to stifle any flames.
   d. Do not use the cavity for storage purposes. Do not leave paper products, cooking utensils or food in the cavity when not in use.
8. Warning: liquid or other food must not be heated in sealed containers since they are liable to explode.
9. Microwave heating of beverage can result in delayed eruptive boiling, therefore care has to be taken when handle the container.
10. Do not fry food in the oven. Hot oil can damage oven parts and utensils and even result in skin burns.
11. Eggs in their shell and whole hard-boiled eggs should not be heated in microwave ovens since they may explode even after microwave heating has ended.
12. Pierce foods with heavy skins such as pota toes, whole squashes, apples and chestnuts before cooking.
13. The contents of feeding bottles and baby jars should be stirred or shaken and the temperature should be checked before serving in order to avoid burns.
14. Cooking utensils may become hot because of heat transferred from the heated food. Potholders may be

needed to handle the utensil.

15. Utensils should be checked to ensure that they are suitable for use in microwave oven.
16. Warning: it is hazardous for anyone other than a trained person to carry out any service or repair operation which involves the removal of any cover which gives protection against exposure to microwave energy.
17. This product with the class I equipment,the definition of class I which protection against electric shock does not rely on basic insulation only but which includes an additional safety precaution, in that conductive accessible parts are connected to the protective earthing conductor in the fixed wiring of the installation in such a way that conductive accessible parts cannot become live in the event of a failure of the basic insulation. For class b equipment is equipment suitable for use in domestic establishments. For domestic purpose.
18. This appliance is not intended for use by persons (including children) with reduced physical, sensory or mental capabilities, or lack of experience and knowledge,unless they have been given supervision or instruction concerning use of the appliance by a person responsible for their safety.
19. Children should be supervised to ensure that they do not play with the appliance.
20. Warning: do not install oven over a range cooktop or other heat-producing appliance. If installed could be

damaged and the warranty would be avoid .

21. The accessible surface may be hot during operation.
22. The door or the outer surface may get hot when the appliance is operating.
23. The temperature of accessible surfaces may be high when the appliance is operating.
24. The appliance shall be placed against a wall.
25. Warning: if the door or door seals are damaged, the oven must not be operated until it has been repaired by a competent person
26. The instructions shall state that appliances are not intended to be operated by means of an external timer or separate remote-control system.
27. The microwave oven is for household use only and not for commercial use.
28. Never remove the distance holder in the back or on the sides, as it ensures a minimum distance from the wall for air circulation.
29. Please secure the turn table before you move the appliance to avoid damages.
30. Caution: it is dangerous to repair or maintain the appliance by no other than a specialist because under these circumstances the cover have to be removed which assures protection against microwave radiation. This applies to changing the power cord or the lighting as well. Send the appliance in these cases to our service central.

31. The microwave oven is intended for defrosting, cooking and steaming of food only.
32. Use gloves if you remove any heated food.
33. Caution! Steam will escape, when opening lids or wrapping foil.
34. If smoke is emitted, switch off or unplug the appliance and keep the door closed in order to stifle.

CAUTION: Hot surface.

This appliance can be used by children aged from 8 years and above and persons with educated physical,sensory or mental capabilities or lack of experience and knowledge if they have been given supervision or instruction concerning use of the appliance in a safe way and understand the hazards involved.Children shall not play with the appliance.Cleaning and user maintenance shall not be made by children unless they are older than 8 and supervised.

Keep the appliance and its cord out of reach of children less than 8 years.

SPECIFICATIONS

Power consumption:	220-240V~50Hz,1080W
Output:	700W
Grill Heater:	800W
Operating Frequency:	2,450MHz
Outside Dimensions:	595mm(W) X 313mm(H) X 390mm(D)
Oven Cavity Dimensions:	315mm(W) X 211mm(H) X 296mm(D)
Oven Capacity:	20litres
Uncrated Weight:	Approx. 12.5kg

BEFORE YOU CALL FOR SERVICE

1. If the oven will not perform at all, the display does not appear or the display disappears:

a) Check to ensure that the oven is plugged in securely. If it is not, remove the plug from the outlet, wait 10 seconds and plug it in again securely.

b) Check the premises for a blown circuit fuse or a tripped main circuit breaker. If these seem to be operating properly, test the outlet with another appliance.

2. If the microwave power does not function:

a) Check to see whether the timer is set.

b) Check to make sure that the door is securely closed to engage the safety interlocks. Otherwise, the microwave energy will not flow into the oven.

IF NONE OF THE ABOVE RECTIFIES THE SITUATION, THEN CONTACT THE AUTHORIZED SERVICE AGENT.

Note:

The appliance is for household use for heating food and beverages using electromagnetic energy and for indoor use only.

RADIO INTERFERENCE

Microwave oven may cause interference to your radio, TV, or similar equipment. When interference occurs, it may be eliminated or reduced by the following procedures.

a. Clean the door and sealing surface of the oven.

b. Place the radio, TV, etc. as far away from your microwave oven as possible.

c. Use a properly installed antenna for your radio, TV, etc. to get a strong signal reception.

INSTALLATION

1. Make sure all the packing materials are removed from the inside of the door.
2. Inspect the oven after unpacking for any visual damage such as:
   - Misaligned Door
   - Damaged Door
   - Dents or Holes in Door Window and Screen
   - Dents in Cavity

   If any of the above are visible, DO NOT use the oven.
3. This Microwave Oven weighs 10.5 kg and must be placed on a horizontal surface strong enough to support this weight.
4. The oven must be placed away from high temperature and steam.
5. DO NOT place anything on top of the oven.
6. DO NOT remove the turn -table drive shaft.
7. As with any appliance, close supervision is necessary when used by children.

WARNING-THIS APPLIANCE MUST BE EARTHED.

1. The plug socket should be within easy reach of the power cord
2. This oven requires 1.3 KV A for its input. consultation with service engineer is suggested when installing the oven.

CAUTION:This oven is protected internally by ac 250V,8 Amp Fuse.

IMPORTANT

The wires in this mains lead are coloured in accordance with the following code:

Green-and-yellow	: Earth
Blue	: Neutral
Brown	: Live

As the colours of the wires in the mains leads of the appliance may not correspond with the coloured markings identifying the terminals in your plug, proceed as follows:

The wire which is coloured green-and-yellow must be connected to the terminal in the plug which is marked with the letter E or by the earth symbol ⏚ coloured green of green-and-yellow.

The wire which is coloured blue must be connected to the terminal which is marked with the letter N or coloured black.

The wire which is coloured brown must be connected to the terminal which is marked with the letter L or coloured red.

IMPORTANT SAFETY INSTRUCTIONS

-WARNING: When the appliance is operated in the combination mode, children should only use the oven under adult supervision due to the temperatures generated; (Only for the model with grill function)

-WARNING: If the door or door seals are damaged, the oven must not be operated until it has been repaired by a competent person;

-WARNING: It is hazardous for anyone other than a competent person to carry out any service or repair operation that involves the removal of a cover which gives protection against exposure to microwave energy;

-WARNING: liquids and other foods must not be heated in sealed containers since they are liable to explode.

-WARNING: Only allow children to use the oven without supervision when adequate instructions have been given so that the child is able to use the oven in a safe way and understands the hazards of improper use;

- The oven must have sufficient air flow.Keep 10 cm space at back;15 cm at both sides and 30cms from top of the oven Don't remove oven's feet, do not block air events of the oven.

- Only use utensils that are suitable for use in microwave ovens.

- When heating food in plastic or paper containers, keep an eye on the oven due to the possibility of ignition;

- If smoke is observed, switch off or unplug the appliance and keep the door closed in order to stifle any flames;

- Microwave heating of beverages can result in delayed eruptive boiling, therefore care must be taken when handling the container;

- The contents of feeding bottles and baby food jars shall be stirred or shaken and the temperature checked before consumption, in order to avoid burns;

- Eggs in their shell and whole hard-boiled eggs should not be heated in microwave ovens since they may explode, even after microwave heating has ended;

- When cleaning surfaces of door, door seal, cavity of the oven, use only mild, nonabrasive soaps, or detergents applied with a sponge or soft cloth.

- The oven should be cleaned regularly and any food deposits removed;

- Failure to maintain the oven in a clean condition could lead to deterioration of the surface that could adversely affect the life of the appliance and possibly result in a hazardous situation;

- If the supply cord is damaged, it must be replaced by the manufacturer, its service agent or similarly qualified persons in order to avoid a hazard.

SAFETY INSTRUCTIONS FOR GENERAL USE

Listed below are, as with all appliances, certain rules to follow and safeguards to assure top performance from this oven:

1. Always have the glass tray, roller arms, coupling and roller track in place when operating the oven.
2. Do not use the oven for any reason other than food preparation, such as for drying clothes, paper, or any other nonfood items, or for sterilizing purposes.
3. Do not operate the oven when empty. This could damage the oven.
4. Do not use the oven cavity for any type of storage,such a papers, cookbooks, etc.
5. Do not cook any food surrounded by a membrane,such as egg yolks,potatoes,chicken livers,etc without first being pierced several times with a fork.

6. Do not insert any object into the openings on the outer case.
7. Do not at any time remove parts from the oven such as the feet, coupling, screws, etc.
8. Do not cook food directly on the glass tray. Place food in/on proper cooking utensil before placing in the oven.
9. IMPORTANT-COOKWARE NOT TO USE IN YOUR MICROWAVE OVEN

   Do not use metal pans or dishes with metal handles.

   Do not use anything with metal trim.

   Do not use paper covered wire twist-ties on plastic bags.

   Do not use melamine dishes as they contain a material which will absorb microwave energy. This may cause the dishes to crack or char and will slow down the cooking speed.

   Do not use Centura Tableware. The glaze is not suitable for microwave use. Corelle Livingware closed handle cups should not be used.

   Do not cook in a container with a restricted opening, such as a pop bottle or salad oil bottle, as they may explode if heated in a microwave oven.

   Do not use conventional meat or candy thermometers. There are the thermometers available specifically for microwave cooking. These may be used.
10. Microwave utensils should be used only in accordance with manufacturer's instructions.
11. Do not attempt to deep-fry foods in this oven.
12. Please remember that a microwave oven only heats the liquid in a container rather than the container itself.Therefore, even though the lid of a container is not hot to the touch when removed from the oven, please remember that the food/liquid inside will be releasing the same amount of steam and/or spitting when the lid is removed as in conventional cooking.
13. Always test the temperature of cooked food yourself especially if you are heating or cooking food/liquid for babies. It is advisable never to consume food/liquid straight from the oven but allow it to stand for a few minutes and stir food/liquid to distribute heat evenly.
14. Food containing a mixture of fat and water, e.g.stock,should stand for 30-60 seconds in the oven after it has been turned off. This is to allow the mixture to settle and to prevent bubbling when a spoon is placed in the food/liquid or a stock cube is added.
15. When preparing/cooking food/liquid and remember that there are certain foods, e.g. Christmas puddings, jam and mincemeat, which heat up very quickly. When heating or cooking foods with a high fat or sugar content do not use plastic containers.
16. Cooking utensil may become hot because of heat transferred from the heated food. This is especially true if plastic wrap has been covering the top and handles of the utensil. Potholders may be needed to handle the utensil.
17. To reduce the risk of fire in the oven cavity:

    (a)Do not overcook food. Carefully attend microwave oven if paper, plastic, or other combustible materials are placed inside the oven to facilitate cooking.

    (b)Remove wire twist-ties from bags before placing bag in oven.

    (c)If materials inside the oven should ignite, keep oven door closed, turn the oven off at the wall switch, or shut off power at the fuse or circuit breaker panel.

FEATURE DIAGRAM

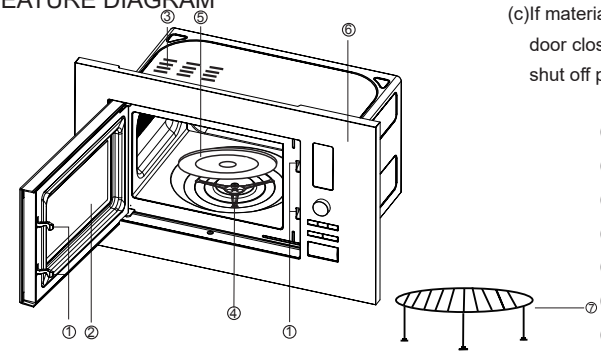

(1) Door Safety Lock System
(2) Oven Window
(3) Oven Air Vent
(4) Roller Ring
(5) Glass Tray
(6) Control Panel
(7) Grill rack

CONTROL PANEL

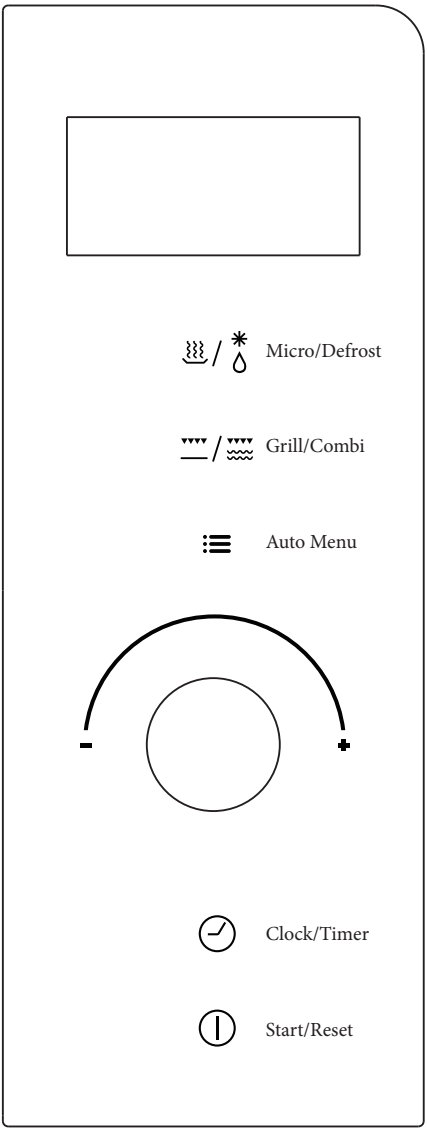

Operation Instruction

1.Single Button Heating

Only with a single press of a button, you can start simple cooking, it is very convenient and quick to heat a glass of water etc.

Example:To heat a glass of milk

a) Put a glass of milk onto the glass turntable, and close the door.

b) Press the button “Start/Reset”, the microwave oven will work on P100 power for 1 minutes.

c) You will hear 5 beeps when cooking is completed.

2.Microwave Heating

This function has two options.

1) Quick microwave heating (P100 power)

Example: to heat food on P100 power for 5 minutes

a) Set time to "5:00"

b) Press"Start/Reset"

2) Manual-operation microwave heating

Example:To heat food on P70 power for 10 minutes

a) Press “Micro/Defrost” button, select “P70” power;

b) Set time to “10:00”

c) Press “Start/Reset”

The longest microwave heating time is 60 minutes.

Microwave power have 5 settings,and it’s P100, P70, P50, P30 and P10 from high to low power.

3.Auto weight defrost

Select the food weight, it will automatically help you to adjust the power level and time.

Example:defrost 0.5kg frozen meat.

a) Press "Micro/Defrost" button to display "dEF",

b) Rotate the knob left "Weight/Time setting" to set the weight 0.5kg,

c) Press "Start/Reset".

The weight of meat must be less than 2 kg.

4.Auto-Menu

You only need to select the food type and weight, it will help you to automatically adjust the power and time.

Example: Auto cooking 0.4 kg fish

a) Press "Auto Menu" button until "A-5"displayed.

b) Rotate the knob "Weight/Time Setting" to set the weight 0.4kg.

c) Press "Start/Reset"

kg

Weight / Menu / Touching Times	Rice (A-1)	Vegetable (A-2)	Meat (A-3)	Noodle (A-4)	Fish (A-5)	reheat (A-6)
1	0.1	0.1	0.2	1	0.1	0.1
2	0.2	0.2	0.3	2	0.2	0.2
3	0.3	0.3	0.4		0.3	0.3
4	0.4	0.4	0.5		0.4	0.4
5	0.5	0.5	0.6		0.5	0.5
6		0.6	0.8		0.6	0.6
7			1.0		0.7	
8					0.8	
9					0.9	
10					1.0	

Remark:Noodle in marked by lot,Each lot is around 0.1-0.15kg.

5. Grill

This function has two patterns, you may press "Grill/Combi" to select such functions: (the longest cooking time is 60 minutes).

Grill power have 2 settings,and it’s G-1 and G-2 from high to low power.

Example: Cooking food with grill for 20 minutes

A) Press "Grill/Combi" until the LED displayed "G-1".

B) Set cooking time "20:00"

C) Press "Start/Reset"

When grilling, the food isn’t heated by microwave, heat is radiated from the metal heater at the top of the oven.

When grill is working, the cooking time has 2 stages, after the 1st half of the cooking, the program will automatically pause and sound 2 beeps, indicating you to open the oven and turn food over, close the door after turn the food over, press "Start/Reset" button, the cooking will continue for the 2nd half. If you do not want to turn the food over, the oven will re-start after 1 min pause.

6. Combination Cooking

This appliance offers you a choice of two methods of combination cooking.

Combi power have 2 settings,taking the reference of microwave power.It" s C-1 and C-2 from high to low power.

Example : Cooking food using C-2 for 15 minutes.

a) Press "Grill/Combi" until the LED displayed "C-2"

b) Set cooking time for "15:00"

c) Press "Start/Reset"

7.Clock

The oven has a 24-hour digital clock,

To input the time, for example to 16:30:

a) Press "Clock/Timer", the display will flash, adjust the hour with buttons "Weight/Time Setting"

b) Press "Clock/Timer" again, adjust the minute with buttons “Weight/Time Setting”.

c) Press "Clock/Timer" again and the clock will be set.

e) If you want to change the time, repeat above procedure.

8.Timer

This allows you to set the microwave oven start and finish cooking at pre-set time.

The clock must be set before you use this feature.

Example:The current time is 16:30 and you want to start cooking at 18:15 on P70 power for 10minutes:

a) Rotate the knob"Weight/Time Setting",set the time to "18:15"(same procedure as setting clock)

b) Press "Micro/Defrost" to select P70 power.

c) Set cooking time for 10 minutes.

d) Press "Start/Reset"

If you do not set the power and cooking time and directly press the start button once you have programmed the time, the appliance will only work as a clock.

At 18:15 there will be 10 bleeps and the appliance will be switched off.

9. Child-safety-lock

Under standby situation, to activate the child safety lock, press "Auto menu" and "Grill/Combi" at the same time for 2 seconds. Press "Auto menu" and "Grill/Combi" at the same time for 2 seconds again, it will unlock the machine.

10. Start/Reset

a) In the course of operation, pressing “Start/Reset” button will stop operation.

b) If any program was set before pressing start, pressing this button will cancel all the set program.

CARE OF YOUR MICROWAVE OVEN

1.Turn the oven off and remove the power plug from the wall socket before cleaning.

2.Keep the inside of the oven clean.When food splatters or spilled liquids adhere to oven walls,wipe with a damp cloth.The use of harsh detergent or abrasives is not recommended.

3.The outside oven surface should be cleaned with a damp cloth.To prevent damage to the operating parts inside the oven,water should not be allowed to seep into the ventilation openings.

4.Do not allow the Control Panel to become wet. Clean with a soft, damp cloth, Do not use detergents, abrasives or spray-on cleaners on the control Panel.

5.If steam accumulates inside or around the outside of the oven door, wipe with a soft cloth.This may occur when the microwave oven is operated under high humidity conditions and in no way indicates malfunction of the unit.

6.It is occasionally necessary to remove the glass tray for cleaning.Wash the tray in warm sudsy water or in a dishwasher.

7.The roller ring and oven cavity floor should be cleaned regularly to avoid excessive noise.Simply wipe the bottom surface of the oven with mild detergent,water or window cleaner and dry.The roller ring may be washed in mild sudsy water or dish washer.Cooking vapour collect during repeated use but in no way affect the bottom surface or roller ring wheels.

When removing the roller ring from cavity floor for cleaning,be sure to replace it in the proper position.

8.Remove odors from your oven by combining a cup of water with the juice and skin of one lemon in a deep microwaveable bowl. Microwave for 5 minutes,wipe thoroughly and dry with a soft cloth.

9.When it becomes necessary to replace the oven light,please consult a dealer to have it replaced.

SCHEMATIC DIAGRAM

(DOOR OPENED, COOK OFF CONDITION)

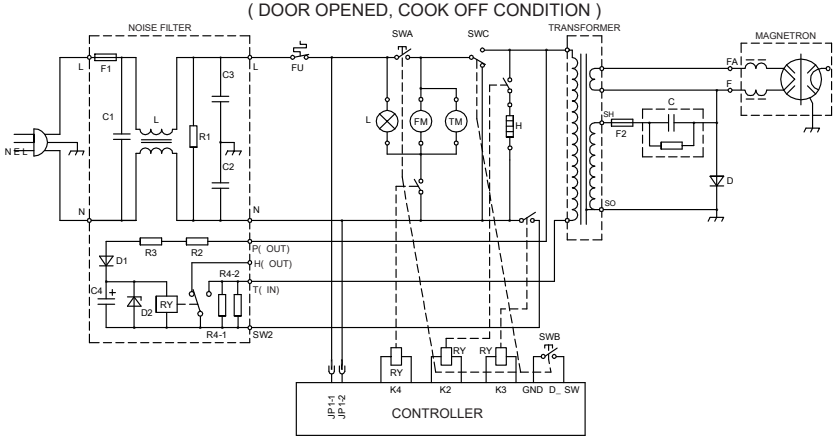

SWA: PRIMARY INTERLOCK SWITCH
SWB: SECONDARY INTERLOCK SWITCH
SWC: THE MONITOR INTERLOCK SWITCH

L: LAMP
FM: FAN MOTOR
TM: TURNTABLE MOTOR
H: HEATER

*CIRCUIT SUBJECT TO CHANGE WITHOUT NOTICE

20L BUILT-IN MICROWAVE OVEN
INSTALLATION MANUAL

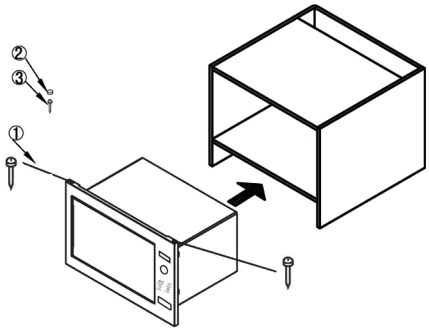

COMPONENTS

1. bolt φ3x20mm 2PCS
2. screwcover 1PCS
3. bolt φ4x35mm 1PCS

TRIM KIT SPECIFICATIONS

Cavity dimensions
Width 566-580mm
Height 365-380mm
Depth 550mm

FRAME dimensions
Width 595mm
Height 390mm
Depth 20mm

MICROWAVE OVEN CABINETRY

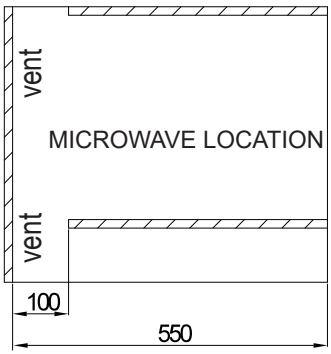

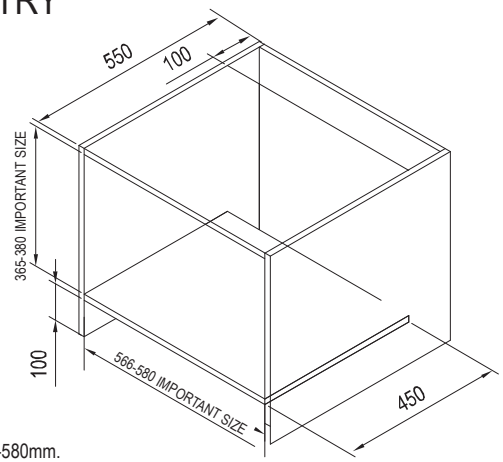

Cabinet measurement Requirements (illustrated above):

1. Cabinet's inner dimension in transverse direction is 566-580mm.
   This is the minimum distance from the left batten to right batten. Do not alter.
2. Cabinet's inner dimension in longitudinal direction is 365-380mm.
   This is the minimum distance from the left batten to right batten. Do not alter.
3. Cabinet's depth should be no less than 550mm.
4. Outside dimension of cabinet should be no less than 596mm,
   as the frame length is 595mm.
5. Cabinet's board no less than 15mm or 20mm thick.

FRAME INSTALLATION STEPS

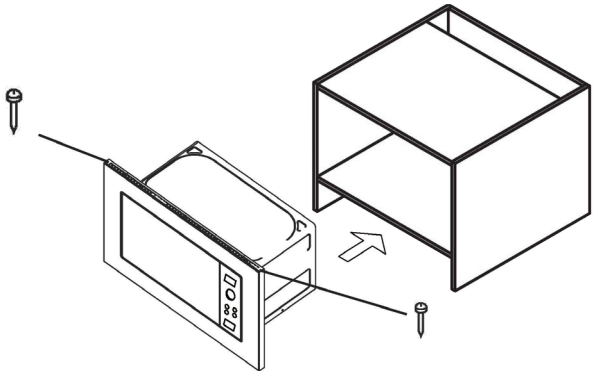

1. Put the microwave oven into the cabinet keeping the microwave oven upright and check the distance from the two sides is the same. Then fix the bolt (Component 1) on the top of microwave oven and screw it into the cabinet.

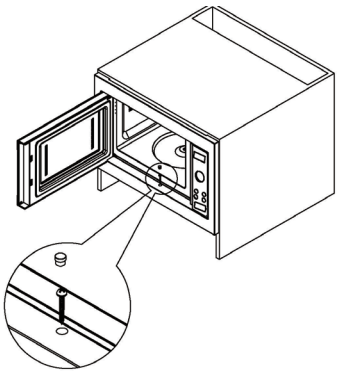

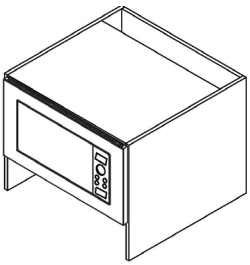

2. Open the microwave oven, place the bolt (Component 3) and screw it into the cabinet, then install the screw cover.

MANUAL DE INSTRUÇÕES

MICROONDAS DE 20 LITROS

Leia atentamente as instruções
e guarde-as para referência futura

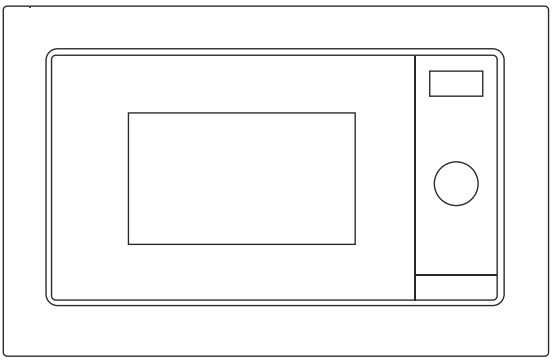

CE

Instruções de segurança importantes

Quando utilizar um aparelho elétrico, deve seguir as precauções básicas de segurança, incluindo as seguintes:

aviso: para reduzir o risco de queimaduras, choque elétrico, incêndio, ferimentos em pessoas ou exposição a energia de micro-ondas excessiva:

1. Leia todas as instruções antes de utilizar o aparelho.
2. Utilize este aparelho apenas para o fim a que se destina, tal como descrito neste manual. Não utilize produtos químicos corrosivos ou vapores neste aparelho. Este tipo de forno foi concebido especificamente para aquecer, cozinhar ou secar alimentos. Não foi concebido para utilização industrial ou laboratorial.
3. Não utilize a câmara de cozimento vazia.
4. Não utilize este aparelho se tiver um cabo ou uma ficha danificados, se não estiver a funcionar corretamente ou se tiver sido danificado ou deixado cair. Se o cabo de alimentação estiver danificado, deve ser substituído pelo fabricante, pelo seu agente de serviço de assistência autorizado ou por um técnico devidamente qualificado a fim de evitar situações de perigo.
5. Atenção: quando o aparelho está a funcionar no modo combinado, as crianças só devem utilizar o forno sob a supervisão de um adulto devido às temperaturas geradas.
6. Atenção: só permita que as crianças utilizem o forno sem supervisão quando tiverem sido dadas instruções adequadas para que a criança possa utilizar o forno de forma segura e compreenda os perigos de uma utilização incorreta.

7. Para reduzir o risco de incêndio na cavidade da câmara de cozimento:
   a. Quando aquecer alimentos em recipientes de plástico ou de papel, mantenha-se atento ao forno devido à possibilidade de ignição.
   b. Retire as abraçadeiras de arame dos sacos de papel ou de plástico antes de os colocar no forno.
   c. Em caso de fumo, desligue o aparelho ou retire a ficha da tomada e mantenha a porta fechada para abafar as chamas.
   d. Não utilize a cavidade para fins de armazenamento. Não deixe produtos de papel, utensílios de cozinha ou alimentos na cavidade quando não estiver a ser utilizada.
8. Atenção: não deve aquecer líquidos ou outros alimentos em recipientes fechados, pois podem explodir.
9. O aquecimento de bebidas no micro-ondas pode resultar numa ebulição eruptiva retardada, pelo que deve ter cuidado ao manusear o recipiente.
10. Não frite alimentos no forno. O óleo quente pode danificar as peças e utensílios do forno e até provocar queimaduras na pele.
11. Os ovos com casca e os ovos cozidos inteiros não devem ser aquecidos em fornos micro-ondas, uma vez que podem explodir mesmo depois de terminado o aquecimento no micro-ondas.
12. Perfure os alimentos com peles grossas, tais como os tentáculos de pota, as abóboras inteiras, as maçãs e as castanhas antes de os cozinhar.
13. O conteúdo dos biberões e dos frascos para bebés deve ser agitado e a temperatura deve ser verificada antes de servir, para evitar queimaduras.

14. Os utensílios de cozinha podem ficar quentes devido ao calor transferido pelos alimentos aquecidos. Poderá ser necessário usar pegas de cozinha para manusear o utensílio.
15. Os utensílios devem ser verificados para garantir que são adequados para utilização no forno micro-ondas.
16. Aviso: é perigoso para qualquer pessoa que não seja uma pessoa com a devida formação efetuar qualquer operação de serviço ou reparação que envolva a remoção de qualquer cobertura que dê proteção contra a exposição à energia de micro-ondas.
17. Este produto é um equipamento da classe I, a definição de classe I cuja proteção contra choques elétricos não se baseia apenas no isolamento básico, mas que inclui uma precaução de segurança adicional, na medida em que as partes acessíveis condutoras estão ligadas ao condutor de ligação à terra de proteção na cablagem fixa da instalação, de modo a que as partes acessíveis condutoras não possam ficar sob tensão em caso de falha do isolamento básico. Os equipamentos da classe b são equipamentos adequados para utilização em estabelecimentos domésticos. Para fins domésticos.
18. Este eletrodoméstico não se destina à utilização por pessoas (incluindo crianças) com capacidade físicas, sensoriais ou mentais reduzidas ou sem a experiência ou conhecimento, a menos que devidamente supervisionadas ou instruídas acerca da utilização do eletrodoméstico por alguém responsável pela sua segurança.
19. As crianças devem ser supervisionadas para garantir que não brincam com o eletrodoméstico.

20. Atenção: não instale o forno sobre uma placa de fogão ou outro aparelho que produza calor. Se for instalado dessa forma, poderá ficar danificado e a garantia será anulada.
21. A superfície acessível pode estar quente durante o funcionamento.
22. A porta ou a superfície exterior podem aquecer durante o funcionamento do aparelho.
23. A temperatura das superfícies acessíveis pode ser elevada quando o aparelho está a funcionar.
24. O aparelho deve ser colocado contra uma parede.
25. Atenção: se a porta ou os vedantes da porta estiverem danificados, o forno não deve ser utilizado até ser reparado por uma pessoa competente
26. O manual de instruções deve indicar que os aparelhos não se destinam a ser acionados através de um temporizador externo ou de um sistema de controlo à distância separado.
27. O forno micro-ondas destina-se exclusivamente a uso doméstico e não a uso comercial.
28. Nunca retire o suporte de distância na parte de trás ou nos lados, pois garante uma distância mínima da parede para a circulação do ar.
29. Fixe a mesa giratória antes de deslocar o aparelho para evitar danos.
30. Atenção: é perigoso que a reparação ou manutenção do aparelho não seja efetuada por um especialista, pois nestas circunstâncias é necessário retirar a cobertura que assegura a proteção contra as radiações de micro-ondas. Isto aplica-se também à mudança do cabo de alimentação ou da iluminação.

Nestes casos, envie o aparelho para a nossa central de assistência técnica.

31. O forno micro-ondas destina-se apenas a descongelar e cozinhar alimentos.
32. Utilize luvas se retirar alimentos aquecidos.
33. Atenção! O vapor libertar-se-á ao abrir as tampas ou desembrulhar papel de alumínio.
34. Em caso de emissão de fumo, desligue o aparelho ou retire a ficha da tomada e mantenha a porta fechada para abafar o fumo.

ATENÇÃO: Superfície quente.

Este aparelho pode ser utilizado por crianças a partir dos 8 anos de idade e por pessoas com capacidades físicas, sensoriais ou mentais reduzidas ou com falta de experiência e conhecimentos, desde que tenham recebido supervisão ou instruções relativas à utilização do aparelho de forma segura e compreendam os perigos envolvidos. As crianças não devem brincar com o aparelho. A limpeza e a manutenção pelo utilizador não devem ser efetuadas por crianças, a menos que tenham mais de 8 anos e sejam supervisionadas.

Mantenha o eletrodoméstico e o respetivo cabo de alimentação fora do alcance das crianças com menos de 8 anos de idade.

ESPECIFICAÇÕES

Consumo de energia:	220-240V~50Hz, 1080W
Saída:	700W
Aquecedor do grelhador:	800W
Frequência de funcionamento:	2.450MHz
Dimensões exteriores:	595 mm(W) X 313 mm(H) X 390 mm(D)
Dimensões da cavidade do forno:	315 mm(W) X 211 mm(H) X 296 mm(D)
Capacidade do forno:	20litres
Peso sem caixa:	Aprox. 12,5 kg

ANTES DE CONTACTAR A ASSISTÊNCIA TÉCNICA

1. Se a câmara de cozimento não funcionar de todo, o ecrã não aparecer ou desaparecer:

a) Verifique se o forno está bem ligado à corrente elétrica. Se não for o caso, retire a ficha da tomada, aguarde 10 segundos e volte a ligá-la de forma segura.

b) Verifique se há um fusível fundido ou um disjuntor principal disparado nas instalações. Se estes parecerem estar a funcionar corretamente, teste a tomada com outro aparelho.

2. Se a alimentação do micro-ondas não funcionar:

a) Verifique se o temporizador está ativado.

b) Certifique-se de que a porta está bem fechada para acionar os bloqueios de segurança. Caso contrário, a energia do micro-ondas não entrará no forno.

SE NENHUMA DAS OPÇÕES ANTERIORES RESOLVER A SITUAÇÃO, CONTACTE O AGENTE DE ASSISTÊNCIA AUTORIZADO.

Nota:

O aparelho destina-se a uso doméstico para aquecer alimentos e bebidas utilizando energia eletromagnética e apenas para uso interior.

INTERFERÊNCIA RÁDIO

O forno micro-ondas pode causar interferências no seu rádio, TV ou equipamento semelhante. Quando ocorrem interferências, estas podem ser eliminadas ou reduzidas através dos seguintes procedimentos.

a. Limpe a porta e a superfície de vedação da câmara de cozimento.

b. Coloque o rádio, o televisor, etc. o mais longe possível do seu forno micro-ondas.

c. Utilize uma antena corretamente instalada para o seu rádio, televisão, etc., para obter uma receção de sinal forte.

INSTALAÇÃO

1. Certifique-se de que todos os materiais de embalagem são retirados do interior da porta.
2. Inspecione o forno depois de o desembalar para detetar quaisquer danos visuais, tais como:
   Porta desalinhada
   Porta danificada
   Mossas ou buracos na janela da porta e no ecrã
   Mossas na cavidade
   Se alguma das situações acima descritas for visível, NÃO utilize a câmara de cozimento.
3. Este Forno Micro-ondas pesa 10,5 kg e deve ser colocado numa superfície horizontal suficientemente forte para suportar este peso.
4. O forno deve ser colocado longe de temperaturas elevadas e de vapor.
5. NÃO coloque nada em cima do forno.
6. NÃO retire o eixo de acionamento da mesa giratória.
7. Tal como acontece com qualquer eletrodoméstico, é necessária uma supervisão rigorosa quando utilizado por crianças.

AVISO-ESTE APARELHO DEVE SER LIGADO À TERRA.

1. A tomada de corrente deve estar ao alcance do cabo de alimentação
2. Este forno requer 1,3 KV A para a sua entrada de alimentação. Sugere-se que consulte um técnico de assistência aquando da instalação do forno.

CUIDADO: Este forno está protegido internamente por um fusível de 250 V CA de 8 amperes.

IMPORTANTE

Os fios do cabo de alimentação são coloridos de acordo com o seguinte código:

Verde e amarelo	: Terra
Azul	: Neutro
Castanho	: Fase

Uma vez que as cores dos fios do cabo deste aparelho podem não corresponder às marcações coloridas que identificam os terminais na sua ficha, proceda da seguinte forma:

O fio de cor verde e amarela deve ser ligado ao terminal da ficha marcado com a letra E ou com o símbolo de terra ⏚ de cor verde ou verde e amarela.

O fio de cor azul deve ser ligado ao terminal marcado com a letra N ou de cor preta.

O fio de cor castanha deve ser ligado ao terminal marcado com a letra L ou de cor vermelha.

INSTRUÇÕES DE SEGURANÇA IMPORTANTES

-AVISO: Quando o aparelho está a funcionar no modo combinado, as crianças só devem utilizar o forno sob a supervisão de um adulto devido às temperaturas geradas; (apenas para o modelo com função grill)

-AVISO: Se a porta ou os vedantes da porta estiverem danificados, o forno não deve ser utilizado até ser reparado por uma pessoa competente;

-AVISO: É perigoso para qualquer pessoa que não seja uma pessoa competente efetuar qualquer operação de assistência ou reparação que envolva a remoção de uma cobertura que confere proteção contra a exposição a energia de micro-ondas;

-AVISO: Os líquidos e outros alimentos não devem ser aquecidos em recipientes fechados, pois podem explodir.

-AVISO: Crianças podem utilizar o forno sem supervisão apenas se tiverem recebido as instruções adequadas, de modo que a criança possa utilizar o forno de maneira segura e tenha entendido os riscos de uma utilização incorreta;

- O forno deve ter um fluxo de ar suficiente. Mantenha um espaço de 10 cm na parte de trás, 15 cm de ambos os lados e 30 cm da parte superior do forno.

- Utilize apenas utensílios adequados para utilização em fornos micro-ondas.

- Quando aquecer alimentos em recipientes de plástico ou de papel, mantenha-se atento ao forno devido à possibilidade de ignição;

- Se observar fumo, desligue ou retire a ficha da tomada e mantenha a porta fechada para abafar as chamas;

- O aquecimento de bebidas por micro-ondas pode resultar numa ebulição eruptiva retardada, pelo que deve ter cuidado ao manusear o recipiente;

- O conteúdo dos biberões e dos frascos de alimentos para bebés deve ser agitado e a temperatura deve ser verificada antes do consumo, a fim de evitar queimaduras;

- Os ovos com casca e os ovos cozidos inteiros não devem ser aquecidos em fornos micro-ondas, uma vez que podem explodir, mesmo depois de terminado o aquecimento no micro-ondas;

- Para a limpeza das superfícies da porta, da vedação da porta e da cavidade da câmara de cozimento, utilize apenas sabões ou detergentes suaves e não abrasivos aplicados com uma esponja ou um pano macio.

-O forno deve ser limpo com regularidade e quaisquer depósitos de comida removidos;

- Se não mantiver a câmara de cozimento limpa, pode ocorrer uma deterioração da superfície que pode afetar negativamente a vida útil do aparelho e, eventualmente, provocar uma situação perigosa;

- Se o cabo de alimentação estiver danificado, deve ser substituído pelo fabricante, pelo seu agente de serviço de assistência autorizado ou por um técnico devidamente qualificado a fim de evitar situações de perigo.

INSTRUÇÕES DE SEGURANÇA DE UTILIZAÇÃO GERAL

Como acontece com todos os eletrodomésticos, são apresentadas abaixo algumas regras a seguir e salvaguardas para garantir o melhor desempenho deste forno:

1. Tenha sempre o tabuleiro de vidro, os braços do rolo, o acoplamento e a calha do rolo no lugar quando utilizar a câmara de cozimento.
2. Não utilize o forno para outros fins que não a preparação de alimentos, como secar roupa, papel ou outros artigos não alimentares, ou para fins de esterilização.
3. Não utilize a câmara de cozimento quando estiver vazia. Isto pode danificar a câmara de cozimento.
4. Não utilize a cavidade do forno para qualquer tipo de arrumação, como papéis, livros de cozinha, etc.
5. Não cozinhe nenhum alimento rodeado por uma membrana, como gemas de ovos, batatas, fígados de galinha, etc., sem primeiro os furar várias vezes com um garfo.
6. Não introduza qualquer objeto nas aberturas do revestimento exterior.
7. Não retire em momento algum peças da câmara de cozimento, tais como pés, acoplamento, parafusos, etc.
8. Não cozinhe alimentos diretamente no tabuleiro de vidro. Coloque os alimentos em/sobre utensílios de cozinha adequados antes de os colocar no forno.

9. IMPORTANTE - UTENSÍLIOS DE COZINHA A NÃO UTILIZAR NO SEU FORNO MICRO-ONDAS

Não utilize panelas ou pratos de metal com pegas de metal.

Não utilize nada com guarnições metálicas.

Não utilize elásticos de arame cobertos de papel em sacos de plástico.

Não utilize pratos de melamina, pois contêm um material que absorve a energia do micro-ondas. Isto pode fazer com que a loiça fique estaladiça ou carbonizada e abrandará a velocidade de cozedura.

Não utilize utensílios de mesa Centura. O esmalte não é adequado para utilização no micro-ondas. Não deve utilizar copos de pega fechada Corelle Livingware.

Não cozinhe num recipiente com uma abertura restrita, como uma garrafa de refrigerante ou de óleo para salada, pois podem explodir se forem aquecidos num forno micro-ondas.

Não utilize termómetros convencionais para carne ou doces. Existem termómetros específicos para cozinhar no micro-ondas. Estes podem ser utilizados.

10. Os utensílios para micro-ondas só devem ser utilizados de acordo com as instruções do fabricante.
11. Não tente fritar alimentos neste forno.
12. Lembre-se de que um forno micro-ondas apenas aquece o líquido contido num recipiente e não o próprio recipiente. Por conseguinte, mesmo que a tampa de um recipiente não esteja quente ao toque quando retirada do forno, lembre-se de que o alimento/líquido no seu interior libertará a mesma quantidade de vapor e/ou cuspo quando a tampa for retirada, tal como acontece na cozedura convencional.
13. Teste sempre a temperatura dos alimentos cozinhados, especialmente se estiver a aquecer ou a cozinhar alimentos/líquidos para bebés. É aconselhável nunca consumir alimentos/líquidos diretamente do forno, mas deixá-los repousar durante alguns minutos e mexer os alimentos/líquidos para distribuir uniformemente o calor.
14. Os alimentos que contenham uma mistura de gordura e água, por exemplo, caldos, devem permanecer no forno durante 30-60 segundos depois de este ter sido desligado. Isto serve para permitir que a mistura assente e para evitar a formação de bolhas ao colocar uma colher no alimento/líquido ou adicionar um cubo de caldo.
15. Quando preparar/cozinhar alimentos/líquidos, lembre-se de que há certos alimentos, por exemplo, pudins de Natal, compotas e carne picada que aquecem muito rapidamente. Quando aquecer ou cozinhar alimentos com um elevado teor de gordura ou açúcar, não utilize recipientes de plástico.
16. Os utensílios de cozinha podem ficar quentes devido ao calor transferido pelos alimentos aquecidos. Isto é especialmente verdade se a película de plástico tiver estado a cobrir a parte superior e as pegas do utensílio. Poderá ser necessário usar pegas de cozinha para manusear o utensílio.
17. Para reduzir o risco de incêndio na cavidade da câmara de cozimento:

(a) Não cozinhe demasiado os alimentos. Assista cuidadosamente ao funcionamento do forno micro-ondas se colocar papel, plástico ou outros materiais combustíveis no interior do forno durante a cozedura.

(b) Retire as abraçadeiras de arame dos sacos antes de os colocar no forno.

(c) Se os materiais no interior do forno se incendiarem, mantenha a porta do forno fechada, desligue o forno no interrutor de parede ou desligue a alimentação no painel de fusíveis ou disjuntores.

DIAGRAMA DE CARACTERÍSTICAS

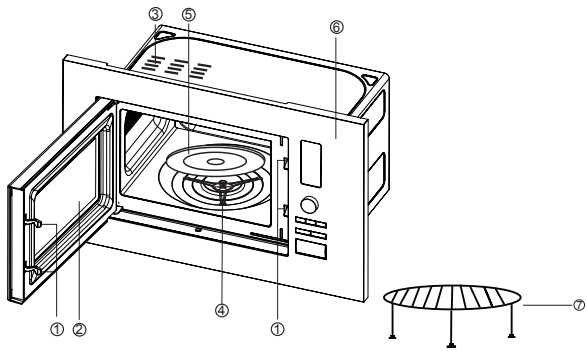

(1) Sistema de bloqueio de segurança da porta

(2) Janela do forno

(3) Orifício de ventilação do forno

(4) Anel de rolos

(5) Tabuleiro de vidro

(6) Painel de controlo

(7) Grelhador alto

PAINEL DE CONTROLO

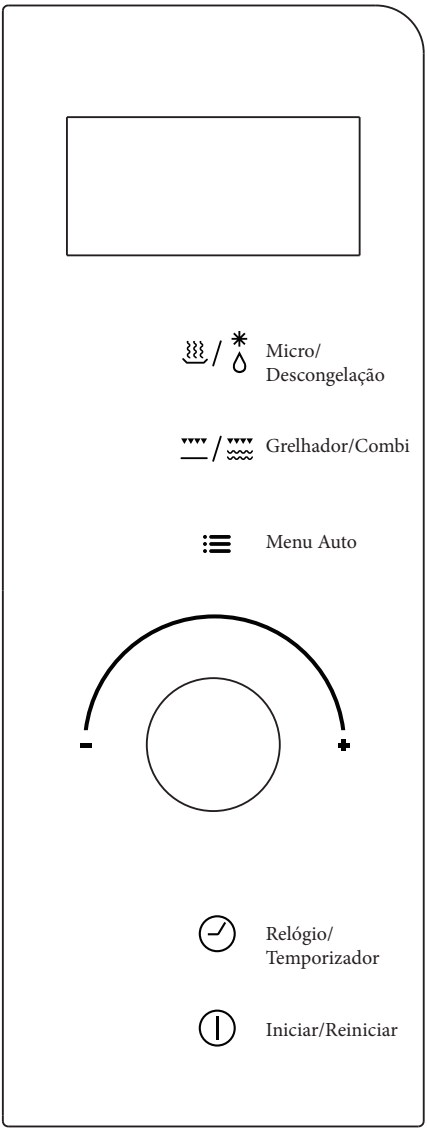

Instruções de funcionamento

1.Aquecimento com um único botão

Para começar a cozinhar, basta premir um botão; aquecer um copo de água é muito rápido e conveniente, etc.

Exemplo: para aquecer um copo de leite

a) Coloque um copo de leite no prato giratório de vidro e feche a porta.

b) Prima o botão "Iniciar/Reiniciar". O micro-ondas funcionará na potência P100 durante 1 minuto.

c) Ouvirá 5 sinais sonoros quando a cozedura estiver concluída.

2.Aquecimento por micro-ondas

Esta função tem duas opções.

1) Aquecimento rápido por micro-ondas (potência P100)

Exemplo: para aquecer os alimentos na potência P100 durante 5 minutos

a) Defina a hora para "5:00"

b) Prima "Iniciar/Reiniciar"

2) Aquecimento por micro-ondas de operação manual

Exemplo: para aquecer os alimentos na potência P70 durante 10 minutos

a) Prima o botão "Micro/Descongelar" e selecione a potência "P70";

b) Defina a hora para "10:00"

c) Prima "Iniciar/Reiniciar"

O tempo mais longo de aquecimento no micro-ondas é de 60 minutos.

A potência do micro-ondas tem 5 definições: P100, P70, P50, P30 e P10 de potência alta a baixa.

3.Descongelamento automático por peso

Selecione o peso dos alimentos; isto ajudará a ajustar automaticamente o nível de potência e o tempo.

Exemplo: descongelar 0,5 kg de carne congelada.

a) Prima o botão "Micro/Descongelar" e é apresentada a mensagem "dEF",

b) Rode o botão para a esquerda "Definição do peso/tempo" para definir o peso 0,5 kg,

c) Prima "Iniciar/Reiniciar".

O peso da carne deve ser inferior a 2 kg.

4.Menu Auto

Só precisa de selecionar o tipo de alimento e o peso, o que o ajudará a ajustar automaticamente a potência e o tempo.

Exemplo: Cozedura automática de 0,4 kg de peixe

a) Prima o botão "Auto Menu" até "A-5" ser apresentado.

b) Rode o botão "Peso/Configuração da hora" para definir o peso 0,4 kg.

c) Prima "Iniciar/Reiniciar"

kg

Peso / Menu / Tempos de contacto	Arroz (A-1)	Vegetais (A-2)	Carne (A-3)	Massa (A-4)	Peixe (A-5)	reaquecer (A-6)
1	0,1	0,1	0,2	1	0,1	0,1
2	0,2	0,2	0,3	2	0,2	0,2
3	0,3	0,3	0,4		0,3	0,3
4	0,4	0,4	0,5		0,4	0,4
5	0,5	0,5	0,6		0,5	0,5
6		0,6	0,8		0,6	0,6
7			1,0		0,7	
8					0,8	
9					0,9	
10					1,0	

Nota: massa marcada por lote. Cada lote tem cerca de 0,1-0,15 kg.

5. Grelha

Esta função tem dois padrões; pode premir "Grelha/Combi" para selecionar essas funções: (o tempo de cozedura mais longo é de 60 minutos).

A potência do grelhador tem 2 definições: G-1 e G-2, de potência alta a baixa.

Exemplo: Cozinhar alimentos com grill durante 20 minutos

A) Prima "Grill/Combi" até o LED apresentar "G-1".

B) Defina o tempo de cozedura "20:00"

C) Prima "Iniciar/Reiniciar"

Ao grelhar, os alimentos não são aquecidos por micro-ondas; o calor é irradiado do aquecedor metálico na parte superior do forno.

Quando a grelha está a funcionar, o tempo de cozedura tem 2 fases; após a 1.ª metade da cozedura, o programa fará automaticamente uma pausa e emitirá 2 sinais sonoros, indicando que deve abrir o forno e virar os alimentos. Feche a porta após virar os alimentos e prima o botão "Iniciar/Reiniciar"; a cozedura continuará durante a 2.ª metade. Se não quiser virar os alimentos, o forno recomeçará após 1 minuto de pausa.

6. Cozedura combinada

Este eletrodoméstico oferece-lhe a escolha entre dois métodos de cozedura combinados.

A potência do modo combinado tem 2 definições, tomando como referência a potência do micro-ondas: C-1 e C-2, de potência alta a baixa.

Exemplo: Cozinhar alimentos com C-2 durante 15 minutos.

a) Prima "Grill/Combi" até o LED apresentar "C-2"

b) Defina o tempo de cozedura para "15:00"

c) Prima "Iniciar/Reiniciar"

7.Relógio

O forno tem um relógio digital de 24 horas.

Para introduzir a hora, por exemplo, 16:30:

a) Prima "Relógio/Temporizador". O visor piscará, ajuste a hora com os botões "Definição de peso/hora"

b) Prima novamente "Relógio/Temporizador". Ajuste os minutos com os botões "Definição de peso/hora".

c) Prima novamente "Relógio/Temporizador" e o relógio será acertado.

e) Se pretender alterar a hora, repita o procedimento acima.

8.Temporizador

Isto permite-lhe definir o início e o fim da cozedura do forno micro-ondas para uma hora predefinida.

O relógio deve ser acertado antes de utilizar esta função.

Exemplo: A hora atual é 16:30 e pretende começar a cozinhar às 18:15 na potência P70 durante 10 minutos:

a) Rode o botão"Definição de peso/hora". Acerte a hora para "18:15" (o mesmo procedimento que para acertar o relógio)

b) Prima "Micro/Descongelar" para selecionar a potência P70.

c) Defina o tempo de cozedura para 10 minutos.

d) Prima "Iniciar/Reiniciar"

Se não programar a potência e o tempo de cozedura e premir diretamente a tecla Iniciar depois de ter programado o tempo, o aparelho funcionará apenas como um relógio.

Às 18:15, ouvirá 10 sinais sonoros e o aparelho será desligado.

9. Bloqueio de segurança para crianças

Em situação de espera, para ativar o bloqueio de segurança para crianças, prima "Menu auto" e "Grill/Combi" ao mesmo tempo durante 2 segundos. Prima novamente "Menu automático" e "Grill/Combi" ao mesmo tempo durante 2 segundos, para desbloquear a máquina.

10. Iniciar/Reiniciar

a) Durante o funcionamento, se premir o botão "Iniciar/Reiniciar", o funcionamento é interrompido.

b) Se algum programa tiver sido definido antes de premir o botão iniciar, premir este botão irá cancelar todo o programa definido.

CUIDADOS COM O SEU FORNO MICRO-ONDAS

1.Desligue o forno e retire a ficha da tomada de parede antes da limpeza.

2.Mantenha o interior do forno limpo. Quando os salpicos de comida ou líquidos derramados aderirem às paredes do forno, limpe com um pano húmido. Não é recomendada a utilização de detergentes fortes ou abrasivos.

3.A superfície exterior da câmara de cozimento deve ser limpa com um pano húmido. Para evitar danos nas peças de funcionamento no interior da câmara de cozimento, não se deve permitir a entrada de água nas aberturas de ventilação.

4.Não permita que o painel de controlo fique molhado. Limpe com um pano macio e húmido. Não utilize detergentes, abrasivos ou produtos de limpeza por pulverização no painel de controlo.

5.Se se acumular vapor no interior ou à volta da porta do forno, limpe com um pano macio. Isto pode ocorrer quando o forno micro-ondas é utilizado em condições de humidade elevada e não indica de forma alguma um mau funcionamento da unidade.

6.Ocasionalmente, é necessário retirar o tabuleiro de vidro para o limpar. Lave o tabuleiro em água morna com sabão ou na máquina de lavar louça.

7.Limpe a superfície inferior do forno com um detergente suave, água ou limpa-vidros e seque-a. O anel de rolos pode ser lavado em água com sabão suave ou na máquina de lavar loiça. Os vapores da cozedura acumulam-se durante a utilização repetida, mas não afetam de forma alguma a superfície inferior ou as rodas do anel de rolos.

Ao retirar o anel rotativo do fundo da cavidade para limpeza, certifique-se de que o substitui na posição correta.

8.Remova os odores do seu forno combinando uma chávena de água com o sumo e a casca de um limão numa tigela profunda apropriada para micro-ondas. Leve ao micro-ondas durante 5 minutos, limpe bem e seque com um pano macio.

9.Quando for necessário substituir a luz do forno, consulte um revendedor para que a mesma seja substituída.

DIAGRAMA ESQUEMÁTICO
(PORTA ABERTA, CONDIÇÃO DE COZEDURA DESLIGADA)

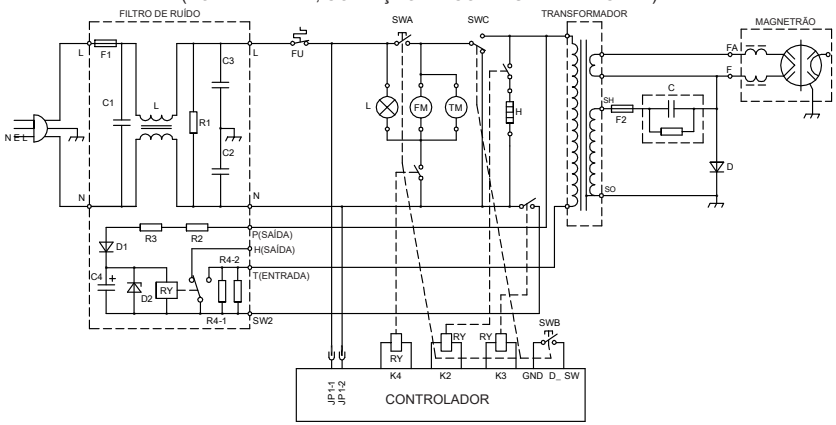

SWA: INTERRUPTOR DE INTERBLOQUEIO PRIMÁRIO
SWB: INTERRUPTOR DE INTERBLOQUEIO SECUNDÁRIO
SWC: INTERRUPTOR DE INTERBLOQUEIO DO MONITOR

L: LÂMPADA
FM: MOTOR DO VENTILADOR
TM: MOTOR DO PRATO GIRATÓRIO
H: AQUECEDOR

*CIRCUITO SUJEITO A ALTERAÇÕES SEM AVISO PRÉVIO

MANUAL DE INSTALAÇÃO DO MICROONDAS DE ENCASTRAR DE 20L

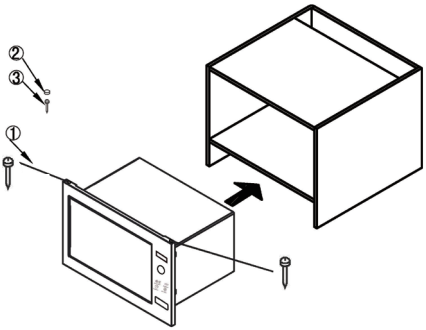

COMPONENTES

1. parafuso φ3x20mm 2PCS
2. tampa de parafuso 1PCS
3. parafuso φ4x35mm 1PCS

ESPECIFICAÇÕES DO KIT DE ACABAMENTO

Dimensões da cavidade

Largura	566-580 mm
Altura	365-380 mm
Profundidade	550 mm

Dimensões da ESTRUTURA

Largura	595 mm
Altura	390 mm
Profundidade	20 mm

ARMÁRIO PARA MICROONDAS

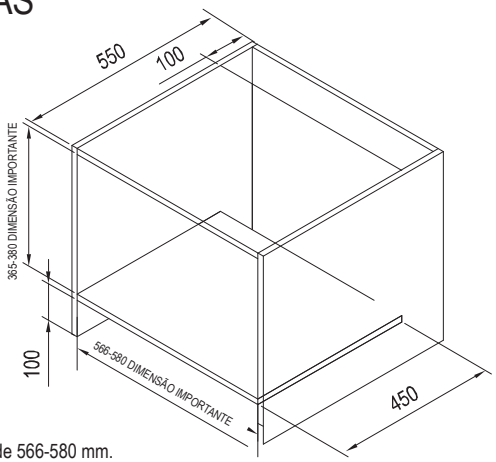

Requisitos de medição do armário (ilustrados acima):

1. A dimensão interior do armário na direção transversal é de 566-580 mm. Esta é a distância mínima entre a travessa esquerda e a direita. Não alterar.
2. A dimensão interior do armário na direção longitudinal é de 365-380 mm. Esta é a distância mínima entre a travessa esquerda e a direita. Não alterar.
3. A profundidade do armário não deve ser inferior a 550 mm.
4. A dimensão exterior do armário não deve ser inferior a 596 mm, uma vez que o comprimento da estrutura é de 595 mm.
5. O painel do armário não deve ter menos de 15 mm ou 20 mm de espessura.

PASSOS DE INSTALAÇÃO DA ESTRUTURA

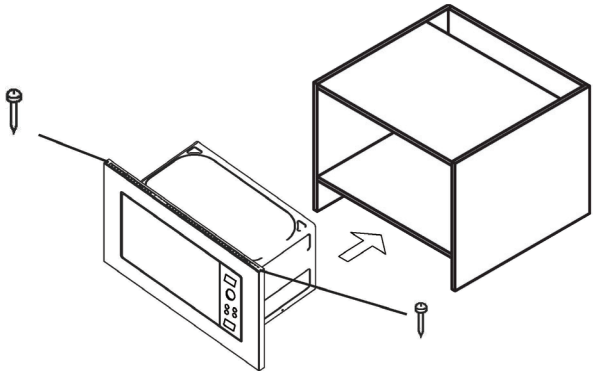

1. Coloque o forno micro-ondas no armário mantendo-o na vertical e verifique se a distância entre os dois lados é a mesma. Em seguida, fixe o parafuso (Componente 1) na parte superior do forno micro-ondas e aparafuse-o no armário.

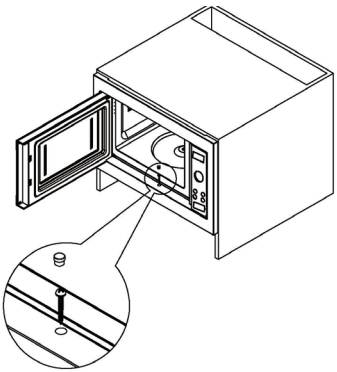

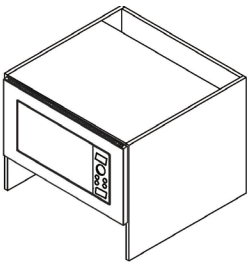

2. Abra o forno micro-ondas, coloque o parafuso (Componente 3) e aparafuse-o no armário.
Em seguida, instale a tampa do parafuso.

MANUEL D'INSTRUCTIONS

MICRO-ONDES DE 20 LITRES

Lire attentivement les consignes et les conserver pour vous y reporter ultérieurement

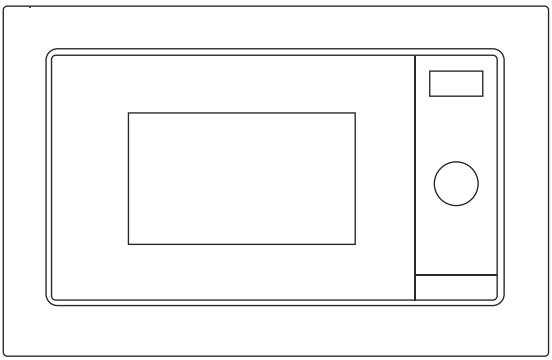

CE

Consignes de sécurité importantes

Lors de l'utilisation d'un appareil électrique, il convient de respecter les mesures de sécurité de base, et notamment :

Attention : pour réduire les risques de brûlures, d'électrocution, d'incendie, de blessures ou d'exposition à une énergie des micro-ondes excessive :

1. Lisez toutes les consignes avant d'utiliser l'appareil.
2. N’utilisez cet appareil que pour les utilisations prévues, de la manière décrite dans ce manuel. N'utilisez pas de produits chimiques corrosifs ou de sprays dans cet appareil. Ce type de four est spécifiquement conçu pour chauffer, cuire ou sécher des aliments. Il n'est pas conçu pour une utilisation industrielle ou en laboratoire.
3. Ne faites pas fonctionner le four lorsqu'il est vide.
4. N'utilisez pas cet appareil si le cordon ou la fiche sont abîmés, s'il ne fonctionne pas correctement, s'il a été endommagé ou s'il est tombé. Si le cordon d’alimentation est abîmé, il doit être remplacé par le fabricant, son agent d'entretien ou d’autres personnes qualifiées du même type afin d’éviter tout danger.
5. Attention : lorsque l'appareil fonctionne en mode combiné, les enfants ne doivent utiliser le four que sous la surveillance d'un adulte en raison des températures générées.
6. Attention : les enfants ne peuvent utiliser le four sans surveillance que s'ils ont reçu des consignes adéquates permettant de l'utiliser en toute sécurité et qu'ils ont compris les dangers découlant d'une mauvaise utilisation ;
7. Pour réduire le risque d'incendie dans la cavité du four :
   a. Lorsque vous faites chauffer des aliments dans des récipients en plastique ou en papier, gardez un œil sur le four en raison du risque d'inflammation.

b. Retirez les attaches en fil de fer des sacs en papier ou en plastique avant de les placer dans le four.

c. Si de la fumée est observée, éteignez le four et maintenez la porte fermée afin d'étouffer toute flamme.

d. N'utilisez pas la cavité à des fins de stockage. Ne laissez pas de produits en papier, de récipients de cuisson ou d'aliments dans la cavité lorsqu'elle n'est pas utilisée.

8. Attention : les liquides et autres aliments ne doivent pas être chauffés dans des récipients hermétiques car ils sont susceptibles d'exploser.

9. Le chauffage d'une boisson par micro-ondes peut entraîner une ébullition éruptive retardée ; il convient donc de manipuler le récipient avec précaution.

10. Ne faites pas frire les aliments dans le four. L'huile chaude peut endommager les pièces du four et les récipients et même provoquer des brûlures cutanées.

11. Les œufs dans leur coquille et les œufs durs entiers ne doivent pas être chauffés au four à micro-ondes, car ils peuvent exploser même après la fin du chauffage au four à micro-ondes.

12. Percez les aliments à peau épaisse tels que les pommes de terre, les courges entières, les pommes et les châtaignes avant de les faire cuire.

13. Le contenu des biberons et des petits pots doit être remué ou agité et la température doit être vérifiée avant d'être servie afin d'éviter les brûlures.

14. Les récipients de cuisson peuvent devenir chauds en raison de la chaleur produite par les aliments chauffés. Des maniques peuvent être nécessaires pour manipuler le récipient.

15. Les récipients doivent être vérifiés pour s'assurer qu'ils peuvent être utilisés dans un four à micro-ondes.
16. Attention : il est dangereux pour toute personne autre qu'une personne qualifiée d'effectuer une opération d'entretien ou de réparation impliquant le retrait d'un couvercle de protection contre l'exposition à l'énergie des micro-ondes.
17. Ce produit est un équipement de classe I, la définition de la classe I étant que la protection contre les chocs électriques ne repose pas uniquement sur l'isolation de base, mais qu'elle inclut des précautions de sécurité supplémentaires : les parties accessibles conductrices sont connectées au conducteur de protection dans le câblage fixe de l'installation de manière à ce que celles-ci ne puissent pas être sous tension en cas de défaut de l'isolation de base. Les équipements de classe b sont des équipements adaptés à un usage domestique.
    À usage domestique.
18. Cet appareil n’est pas destiné à être utilisé par des personnes (y compris les enfants) aux capacités physiques, sensorielles ou mentales réduites, ou manquant d’expérience et de connaissances, sans surveillance ou sans avoir reçu d’instructions concernant l’utilisation de l’appareil de la part d’une personne responsable de leur sécurité.
19. Les enfants doivent être surveillés pour s’assurer qu’ils ne jouent pas avec l’appareil.
20. Attention : n'installez pas le four au-dessus d'une table de cuisson ou d'un autre appareil produisant de la chaleur. Si c'est le cas, il pourrait être endommagé et la garantie serait annulée.

21. Les parties accessibles peuvent chauffer pendant l'utilisation.
22. La porte ou la surface extérieure peuvent devenir chaudes lorsque l'appareil fonctionne.
23. La température des surfaces accessibles peut être élevée lorsque l'appareil fonctionne.
24. L'appareil doit être placé contre un mur.
25. Attention : si la porte ou les joints de la porte sont endommagés, le four ne doit plus être utilisé avant d'avoir été réparé par une personne compétente.
26. Les consignes doivent indiquer que l'appareil n'est pas prévu pour fonctionner avec un temporisateur externe ou un système de commande à distance indépendant.
27. Le four à micro-ondes est destiné à un usage domestique uniquement et non à un usage commercial.
28. Ne retirez jamais le support de distance à l'arrière ou sur les côtés, car il garantit une distance minimale par rapport au mur pour la circulation de l'air.
29. Veuillez fixer le plateau tournant avant de déplacer l'appareil afin d'éviter tout dommage.
30. Précautions : il est dangereux de confier la réparation ou l'entretien de l'appareil à une personne autre qu'une personne qualifiée. Il faut en effet retirer le couvercle qui assure la protection contre les micro-ondes. Il en va de même pour le changement du cordon d'alimentation ou de l'éclairage. Dans ce cas, envoyez l'appareil à notre centre d'entretien.
31. Le four à micro-ondes est destiné uniquement à la décongélation, à la cuisson et à l'étuvage des aliments.

32. Utilisez des gants si vous retirez des aliments chauffés.
33. Précautions La vapeur s'échappe lors de l'ouverture des couvercles ou de l'emballage.
34. Si de la fumée est observée, éteignez le four, débranchez-le et maintenez la porte fermée afin d'étouffer toute flamme.

MISE EN GARDE : Surface chaude.

Cet appareil peut être utilisé par des enfants âgés de 8 ans et plus et par des personnes formées, ayant des capacités physiques, sensorielles ou mentales réduites, ou manquant d'expérience et de connaissances, si elles ont reçu une supervision ou des consignes concernant l'utilisation de l'appareil en toute sécurité et si elles comprennent les risques encourus. Les enfants ne doivent pas jouer avec l'appareil. Le nettoyage et l'entretien ne doivent pas être effectués par des enfants à moins qu'ils n'aient plus de 8 ans et qu'ils ne soient supervisés.

Maintenez l’appareil et son câble d’alimentation hors de portée des enfants de moins de 8 ans.

SPÉCIFICATIONS

Consommation électrique :	220-240 V~50 Hz,1080 W
Puissance :	700 W
Chauffage du gril :	800 W
Fréquence de fonctionnement :	2 450 MHz
Dimensions extérieures :	595 mm (L) X 313 mm (H) X 390 mm (P)
Dimensions de la cavité du four :	315mm (L) X 211mm (H) X 296mm (P)
Capacité du four :	20 litres
Poids déballé :	Environ 12,5 kg

AVANT DE FAIRE APPEL AU SERVICE D'ENTRETIEN

1. Si le four ne fonctionne pas du tout, l'affichage n'apparaît pas ou disparaît :

a) Vérifiez que le four est bien branché. Si ce n'est pas le cas, retirez la fiche de la prise de courant, attendez 10 secondes et rebranchez-la correctement.

b) Vérifiez que les fusibles ou le disjoncteur principal du logement n'ont pas sauté. Si tout semble fonctionner correctement, testez la prise avec un autre appareil.

2. Si le four à micro-ondes ne fonctionne pas :

a) Vérifiez si la minuterie est réglée.

b) Vérifiez que la porte est bien fermée pour enclencher les verrouillages de sécurité. Sinon, l'énergie des micro-ondes ne passera pas dans le four.

SI AUCUNE DES OPTIONS CI-DESSUS NE PERMET DE REMÉDIER À LA SITUATION, CONTACTEZ L'AGENT D'ENTRETIEN AGRÉÉ.

Remarque :

L'appareil est destiné à un usage domestique pour chauffer des aliments et des boissons en utilisant l'énergie électromagnétique et pour une utilisation à l'intérieur uniquement.

INTERFÉRENCES RADIO

Le four à micro-ondes peut provoquer des interférences avec votre radio, votre télévision ou tout autre équipement similaire. Lorsque des interférences se produisent, elles peuvent être éliminées ou réduites de la manière suivante.

a. Nettoyez la porte et la surface d'étanchéité du four.

b. Placez la radio, la télévision, etc. le plus loin possible de votre four à micro-ondes.

c. Utilisez une antenne correctement installée pour votre radio, votre télévision, etc. afin d'obtenir un signal de réception puissant.

INSTALLATION

1. Veillez à ce que tous les matériaux d'emballage soient retirés de l'intérieur de la porte.
2. Inspectez le four après l'avoir déballé pour vérifier qu'il n'y a pas de dommages visibles, tels que :
   Une porte mal alignée
   Une porte endommagée
   Des bosses ou trous dans la porte, le hublot et l'écran
   Des bosses dans la cavité
   Si l'un des éléments ci-dessus est visible,
   N'UTILISEZ PAS le four.
3. Ce four à micro-ondes pèse 10,5 kg et doit être placé sur une surface horizontale suffisamment solide pour supporter ce poids.
4. Le four doit être placé à l'abri des températures élevées et de la vapeur.
5. NE PLACEZ RIEN sur le dessus du four.
6. NE RETIREZ PAS l'axe d'entraînement du plateau tournant.
7. Comme pour tout appareil, une surveillance étroite est nécessaire lorsqu'il est utilisé par des enfants.

ATTENTION-CET APPAREIL DOIT ÊTRE RELIÉ À LA TERRE.

1. La prise de courant doit être à portée de main du cordon d'alimentation.
2. Ce four nécessite une entrée de 1,3 KV A. Il est conseillé de consulter un ingénieur d'entretien lors de l'installation du four.

PRÉCAUTIONS : ce four est protégé en interne par un fusible de 250 V, 8 A.

IMPORTANT

Les fils du câble d'alimentation sont colorés selon le code suivant :

Vert et jaune	: Terre
Bleu	: Neutre
Marron	: Sous tension

Comme la couleur des fils du câble secteur de cet appareil peuvent ne pas correspondre aux repères de couleur identifiant les bornes de votre fiche, procédez comme suit :

Le fil vert/jaune doit être connecté à la borne de la prise marquée de la lettre E ou du symbole de la terre ⏚ de couleur verte ou vert/jaune.

Le fil bleu doit être connecté à la borne marquée de la lettre N ou colorée en noir.

Le fil marron doit être connecté à la borne marquée de la lettre L ou colorée en rouge.

CONSIGNES DE SÉCURITÉ IMPORTANTES

-ATTENTION : Lorsque l'appareil fonctionne en mode combiné, les enfants ne doivent utiliser le four que sous la surveillance d'un adulte en raison des températures générées (uniquement pour le modèle avec fonction grill).

-ATTENTION : Si la porte ou les joints de la porte sont endommagés, le four ne doit plus être utilisé avant d'avoir été réparé par une personne qualifiée.

-ATTENTION : Il est dangereux pour toute personne autre qu'une personne qualifiée d'effectuer une opération d'entretien ou de réparation impliquant le retrait d'un couvercle qui protège contre l'exposition à l'énergie des micro-ondes.

-ATTENTION : les liquides et autres aliments ne doivent pas être chauffés dans des récipients hermétiques car ils sont susceptibles d'exploser.

-ATTENTION : Les enfants ne peuvent utiliser le four sans surveillance que s'ils ont reçu des consignes adéquates permettant de l'utiliser en toute sécurité et qu'ils ont compris les dangers découlant d'une mauvaise utilisation ;

- Le four doit avoir une circulation d'air suffisante. 10 cm à l'arrière, 15 cm des deux côtés et 30 cm du haut du four. Ne retirez pas les pieds du four, ne bloquez pas les sorties d'air du four.
- Utilisez uniquement des récipients appropriés pour les fours à micro-ondes.
- Lorsque vous faites chauffer des aliments dans des récipients en plastique ou en papier, gardez un œil sur le four en raison du risque d'inflammation ;
- Si de la fumée est observée, éteignez le four, débranchez-le et maintenez la porte fermée afin d'étouffer toute flamme ;
- Le chauffage des boissons par micro-ondes peut entraîner une ébullition éruptive retardée, c'est pourquoi il convient de manipuler le récipient avec précaution ;
- Le contenu des biberons et des petits pots pour bébés doit être remué ou agité et la température vérifiée avant consommation, afin d'éviter les brûlures ;
- Les œufs dans leur coquille et les œufs durs entiers ne doivent pas être chauffés au four à micro-ondes, car ils risquent d'exploser, même après la fin du chauffage au four à micro-ondes ;
- Pour nettoyer les surfaces de la porte, le joint de la porte et la cavité du four, utilisez uniquement des savons ou des détergents doux et non abrasifs appliqués à l'aide d'une éponge ou d'un chiffon doux ;
- Le four doit être nettoyé régulièrement et tout reste d'aliment doit être retiré ;
- Le fait de ne pas maintenir le four propre peut entraîner une détérioration de la surface qui pourrait nuire à la durée de vie de l'appareil et entraîner une situation dangereuse ;
- Si le cordon d'alimentation est abîmé, il doit être remplacé par le fabricant, son agent d'entretien ou d'autres personnes de qualification similaire afin d'éviter les dangers.

CONSIGNES DE SÉCURITÉ POUR L'UTILISATION GÉNÉRALE

Comme pour tous les appareils électroménagers, vous trouverez ci-dessous certaines règles à suivre et des précautions à prendre pour que ce four soit le plus performant possible :

1. Le plateau en verre, le support, le couplage et l'anneau à roulettes doivent toujours être en place lors de l'utilisation du four.
2. N'utilisez le four que pour la préparation des aliments. Ne l'utilisez pas, par exemple, pour sécher du linge, du papier ou d'autres articles non alimentaires, ou pour la stérilisation.
3. Ne faites pas fonctionner le four lorsqu'il est vide. Cela pourrait l'endommager.
4. N'utilisez pas la cavité du four pour ranger des documents, des livres de cuisine, etc.
5. Ne faites pas cuire d'aliments entourés d'une membrane, tels que les jaunes d'œuf, les pommes de terre, les foies de volaille, etc. sans les avoir préalablement percés à plusieurs reprises avec une fourchette.
6. N'introduisez pas de corps étrangers à l'intérieur de la carcasse.
7. Ne retirez à aucun moment les pièces du four telles que les pieds, le couplage, les vis, etc.

9. IMPORTANT - RÉCIPIENTS DE CUISSON À NE PAS UTILISER DANS VOTRE FOUR À MICRO-ONDES

N'utilisez pas de casseroles en métal ou de plats avec des poignées en métal.

N'utilisez pas d'objets avec des garnitures métalliques.

N'utilisez pas d'attaches en fil de fer recouvertes de papier pour les sacs en plastique.

N'utilisez pas de vaisselle en mélamine, car elle contient un matériau qui absorbe l'énergie des micro-ondes. Les plats risquent de se fissurer ou de se carboniser et la vitesse de cuisson s'en trouvera ralentie.

N'utilisez pas de vaisselle Centura. L'émail n'est pas adapté à une utilisation au micro-ondes. Les tasses à poignée fermée Corelle Livingware ne doivent pas être utilisées.

Ne cuisinez pas dans un récipient à ouverture restreinte, comme une bouteille de boisson gazeuse ou d'huile de salade, car ils peuvent exploser s'ils sont chauffés dans un four à micro-ondes.

N'utilisez pas de thermomètres à viande ou à bonbons conventionnels. Il existe des thermomètres spécialement conçus pour la cuisson au micro-ondes. Ils peuvent être utilisés.

10. Les récipients pour micro-ondes ne doivent être utilisés que conformément aux consignes du fabricant.
11. N'essayez pas de frire des aliments dans ce four.
12. N'oubliez pas que les fours à micro-ondes chauffent uniquement le liquide dans le récipient plutôt que le récipient lui-même. Par conséquent, même si le couvercle d'un récipient n'est pas chaud au toucher lorsqu'il est retiré du four, la nourriture/le liquide à l'intérieur dégagera la même quantité de vapeur et/ou de projections que lorsqu'on retire le couvercle à l'occasion d'une cuisson classique.
13. Testez toujours vous-même la température des aliments cuits, surtout si vous faites chauffer ou cuire des aliments/liquides pour bébés. Il est conseillé de ne jamais consommer les aliments/liquides directement à la sortie du four, mais de les laisser reposer quelques minutes et de les remuer pour répartir uniformément la chaleur.
14. Les aliments contenant un mélange de graisse et d'eau, comme les bouillons, doivent rester 30 à 60 secondes dans le four après l'avoir éteint. Cela permet au mélange de se stabiliser et d'éviter la formation de bulles lorsqu'une cuillère est placée dans l'aliment/le liquide ou qu'un cube de bouillon est ajouté.
15. Lorsque vous préparez/cuisez des aliments/liquides, n'oubliez pas que certains aliments, comme les cakes, la confiture et les sauces, chauffent très rapidement. Pour chauffer ou cuire des aliments à forte teneur en graisse ou en sucre, n'utilisez pas de récipients en plastique.
16. Les récipients de cuisson peuvent devenir chauds en raison de la chaleur produite par les aliments chauffés. Cela est particulièrement vrai si un film plastique a recouvert le dessus et les poignées du récipient. Des maniques peuvent être nécessaires pour manipuler le récipient.
17. Pour réduire le risque d'incendie dans la cavité du four :

(a)Ne cuisez pas trop les aliments. Surveillez attentivement le four à micro-ondes si du papier, du plastique ou d'autres matériaux combustibles sont placés à l'intérieur du four pour faciliter la cuisson.

(b)Retirez les attaches en fil de fer des sacs avant de les placer dans le four.

(c)Si des matériaux à l'intérieur du four s'enflamment, gardez la porte du four fermée, éteignez le four à l'aide de l'interrupteur mural ou coupez l'alimentation électrique à l'aide du panneau des fusibles ou des disjoncteurs.

LISTE DES FONCTIONS

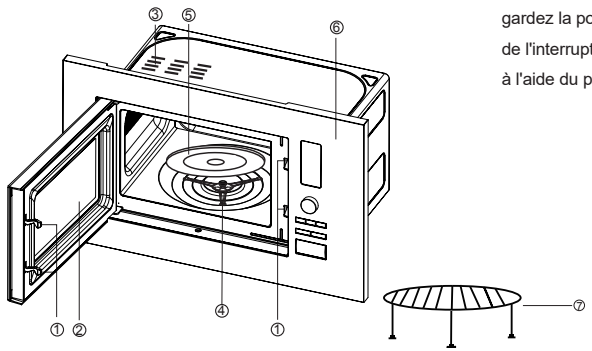

(1) Système de verrouillage de sécurité des portes

(2) Hublot du four

(3) Ventilation du four

(4) Anneau à roulettes

(5) Plateau en verre

(6) Commandes

(7) Gril

PANNEAU DE COMMANDE

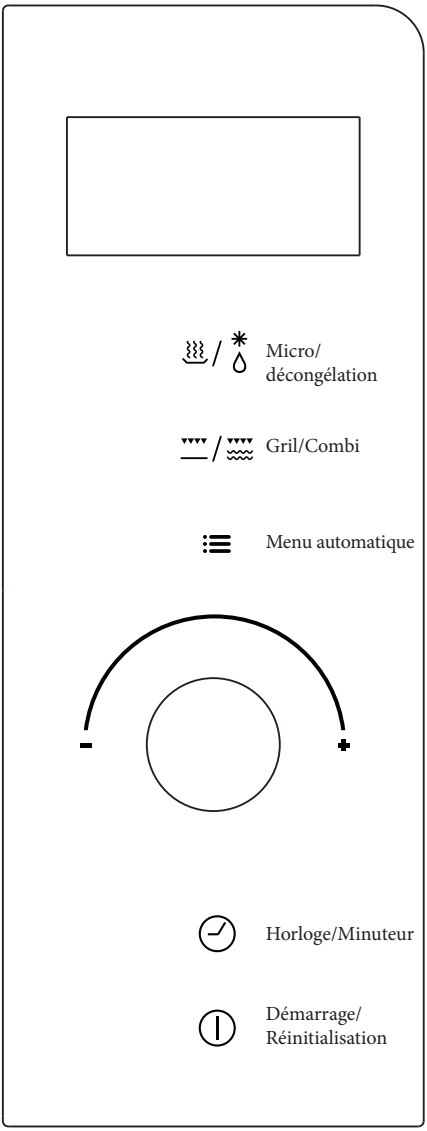

Instructions d’utilisation

1.Bouton unique - Chauffer

Une simple pression sur ce bouton suffit pour lancer une cuisson simple ; il permet de chauffer de manière très pratique et rapide un verre d'eau, etc.

Exemple : pour chauffer un verre de lait

a) Mettez un verre de lait sur le plateau rotatif en verre, et fermez la porte.

b) Appuyez sur Démarrage/Réinitialisation, le four à micro-ondes fonctionnera à 100 % de sa puissance pendant 1 minute.

c) Vous entendrez 5 bips lorsque la cuisson est terminée.

2.Chauffage par micro-ondes

Cette fonction a deux options.

1) Chauffage rapide par micro-ondes (puissance de 100 %)

Exemple : pour chauffer des aliments à 100 % de la puissance pendant 5 minutes

a) Réglez le temps sur 5:00

b) Appuyez sur Démarrage/Réinitialisation

2) Chauffage par micro-ondes à commande manuelle

Exemple : pour chauffer des aliments à 70 % de la puissance pendant 10 minutes

a) Appuyez sur Micro/décongélation, sélectionnez 70 % de puissance ;

b) Réglez le temps sur 10:00

c) Appuyez sur Démarrage/Réinitialisation

Le temps de cuisson le plus long au micro-ondes est de 60 minutes.

La puissance du four à micro-ondes est réglable sur 5 niveaux : P100, P70, P50, P30 et P10, de la puissance maximale à la puissance minimale.

3.Décongélation automatique selon le poids

Sélectionnez le poids des aliments, ceci vous permettra de régler automatiquement le niveau de puissance et la durée.

Exemple : décongelez 0,5 kg de viande congelée.

a) Appuyez sur Micro/décongélation pour afficher "dEF",

b) Tournez le bouton Réglage du poids/durée pour régler le poids sur 0,5 kg.

c) Appuyez sur Démarrage/Réinitialisation.

Le poids de la viande doit être inférieur à 2 kg.

4.Menu automatique

Il vous suffit de sélectionner le type d'aliment et son poids, cela vous aidera à ajuster automatiquement la puissance et la durée.

Exemple : cuisson automatique de 0,4 kg de poisson

a) Appuyez sur la touche Menu automatique jusqu'à ce que l'écran affiche A-5.

b) Tournez le bouton Réglage du poids/durée pour régler le poids sur 0,4 kg.

c) Appuyez sur Démarrage/Réinitialisation.

kg

Poids / Menu / Durées de contact	Riz (A-1)	Légumes (A-2)	Viande (A-3)	Nouilles (A-4)	Poisson (A-5)	réchauffer (A-6)
1	0,1	0,1	0,2	1	0,1	0,1
2	0,2	0,2	0,3	2	0,2	0,2
3	0,3	0,3	0,4		0,3	0,3
4	0,4	0,4	0,5		0,4	0,4
5	0,5	0,5	0,6		0,5	0,5
6		0,6	0,8		0,6	0,6
7			1,0		0,7	
8					0,8	
9					0,9	
10					1,0	

Remarque : les nouilles sont marquées par lot, chaque lot est d'environ 0,1 - 0,15 kg.

5. Gril

Cette fonction a deux options. Vous pouvez appuyer sur Gril/Combi pour sélectionner ces fonctions : (le temps de cuisson le plus long est de 60 minutes).

La puissance du gril est réglée sur 2 niveaux : G-1 et G-2, de la puissance la plus élevée à la plus faible.

Exemple : cuisson des aliments au grill pendant 20 minutes

A) Appuyez sur Gril/Combi jusqu'à ce que la LED affiche G-1.

B) Réglez le temps de cuisson sur 20:00

C) Appuyez sur Démarrage/Réinitialisation

Lors de la cuisson au gril, les aliments ne sont pas chauffés par les micro-ondes, la chaleur est diffusée par l'élément chauffant métallique situé en haut du four.

Lorsque le gril fonctionne, le temps de cuisson a 2 étapes. Après la 1ère moitié de la cuisson, le programme se met automatiquement en pause et émet 2 bips, vous indiquant d'ouvrir le four et de retourner les aliments. Fermez la porte après avoir retourné les aliments, appuyez sur le bouton Démarrage/Réinitialisation, la 2ème partie de la cuisson se poursuit. Si vous ne souhaitez pas retourner les aliments, le four redémarre après 1 minute de pause.

6. Cuisson combinée

Cet appareil vous offre le choix entre deux méthodes de cuisson combinée.

La puissance combinée a 2 niveaux, selon la puissance des micro-ondes : C-1 et C-2, de la puissance élevée à la puissance faible.

Exemple : Cuisson des aliments au niveau C-2 pendant 15 minutes.

a) Appuyez sur Gril/Combi jusqu'à ce que la LED affiche C-2.

b) Réglez le temps de cuisson sur 15:00

c) Appuyez sur Démarrage/Réinitialisation.

7.Horloge

Le four est équipé d'une horloge numérique 24 heures,

Pour entrer l'heure, par exemple 16:30 :

a) Appuyez sur Horloge/Minuteur. L'écran clignote. Réglez l'heure avec les boutons Réglage du poids/durée

b) Appuyez à nouveau sur Horloge/Minuteur, réglez les minutes avec les boutons Réglage du poids/durée.

c) Appuyez à nouveau sur Horloge/Minuteur et l'horloge sera réglée.

e) Si vous souhaitez modifier la durée, répétez la procédure ci-dessus.

8.Minuteur

Cela vous permet de régler le four à micro-ondes pour qu'il commence et finisse la cuisson à l'heure prédéfinie.

L'horloge doit être réglée avant d'utiliser cette fonction.

Exemple : l'heure actuelle du four à micro-ondes est 16:30, pour programmer la cuisson à 18:15 à 70 % de puissance pendant 10 minutes.

a) Tournez le bouton Réglage du poids/durée, réglez l'heure sur 18:15 (même procédure que pour le réglage de l'horloge)

b) Appuyez sur Micro/décongélation pour sélectionner la puissance P70.

c) Réglez le temps de cuisson sur 10 minutes

d) Appuyez sur Démarrage/Réinitialisation

Si vous ne réglez pas la puissance et la durée de cuisson et que vous appuyez directement sur le bouton de démarrage après avoir programmé l'heure, l'appareil ne fonctionnera que comme une horloge.

À 18:15, il y aura 10 bips et l'appareil s'éteindra.

9. Verrouillage de sécurité enfant

En veille, pour activer la sécurité enfant, appuyez simultanément sur les boutons Menu automatique et Combi pendant 2 secondes. Appuyez de nouveau simultanément sur les boutons Menu automatique et Combi pendant 2 secondes pour déverrouiller cette fonction.

10. Démarrage/Réinitialisation

a) En cours de fonctionnement, appuyez sur Démarrage/Réinitialisation pour arrêter l'appareil.

b) Si un programme a été défini avant d'appuyer sur la touche Démarrer, appuyer sur ce bouton pour annuler tous les programmes définis.

ENTRETIEN DE VOTRE FOUR À MICRO-ONDES

1.Éteignez le four et retirez la fiche d'alimentation de la prise murale avant de le nettoyer.

2.Vous devez maintenir l'intérieur du four propre. Lorsque des éclaboussures d'aliments ou des liquides renversés adhèrent aux parois du four, essuyez-les avec un chiffon humide. L'utilisation de détergents puissants ou de produits abrasifs n'est pas recommandée.

3.La surface extérieure du four doit être nettoyée à l'aide d'un chiffon humide. Pour éviter d'endommager les pièces en fonctionnement à l'intérieur du four, l'eau ne doit pas s'infiltrer dans les orifices de ventilation.

4.Ne laissez pas le panneau de commande se mouiller. Nettoyez-le avec un chiffon doux et humide. N'utilisez pas de détergents, d'abrasifs ou de nettoyants en spray sur le panneau de commande.

5.Si de la vapeur s'accumule à l'intérieur ou autour de la porte du four, essuyez-la avec un chiffon doux. Ce phénomène peut se produire lorsque le four à micro-ondes est utilisé dans des conditions d'humidité élevée et n'indique en aucun cas un dysfonctionnement de l'appareil.

6.Il est parfois nécessaire de retirer le plateau en verre pour le nettoyer. Lavez-le à l'eau chaude ou au lave-vaisselle.

7.Il suffit de nettoyer régulièrement l'anneau à roulettes et la cavité du four pour éviter le bruit. Nettoyez la surface du fond du four avec un détergent doux, de l'eau ou un produit de nettoyage pour vitres, puis séchez-la. L'anneau à roulettes peut être lavé avec un mélange d'eau et de mousse, ou au lave-vaisselle. Les vapeurs de cuisson s'accumulent lors d'une utilisation répétée, mais n'affectent en rien la surface du fond du four ou l'anneau à roulettes. Lorsque vous retirez l'anneau à roulettes du fond de la cavité pour le nettoyer, veillez à le replacer dans la bonne position.

8.Éliminez les odeurs de votre four en combinant une tasse d'eau avec le jus et la peau d'un citron dans un bol profond adapté au micro-ondes. Passez au micro-ondes pendant 5 minutes, essuyez soigneusement et séchez avec un chiffon doux.

9.Lorsqu'il s'avère nécessaire de remplacer l'éclairage du four, adressez-vous à un distributeur pour le faire remplacer.

SCHÉMA

(PORTE OUVERTE, ARRÊT DE LA CUISSON)

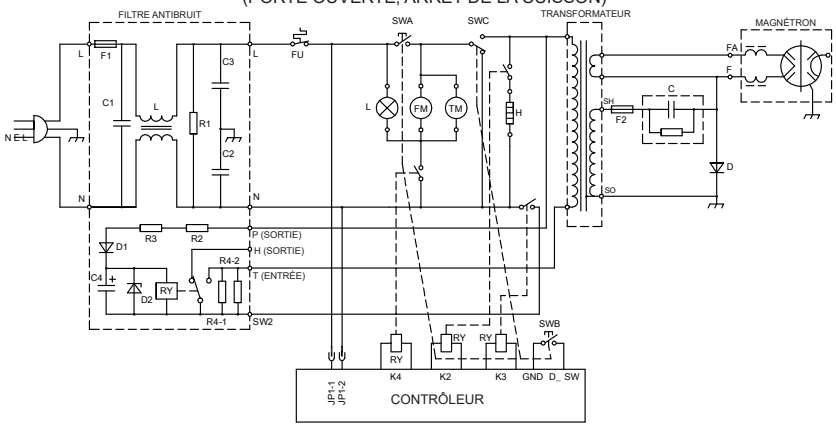

SWA : INTERRUPTEUR DE VERROUILLAGE PRIMAIRE
SWB : INTERRUPTEUR DE VERROUILLAGE SECONDAIRE
SWC: INTERRUPTEUR DE VERROUILLAGE DU MONITEUR

L : LAMPE
FM : MOTEUR DU VENTILATEUR
TM : MOTEUR DU PLATEAU TOURNANT
H : RÉCHAUFFEUR

*CIRCUIT SUJET À MODIFICATION SANS PRÉAVIS

20 I MANUEL D'INSTALLATION DU FOUR À MICRO-ONDES ENCASTRABLE

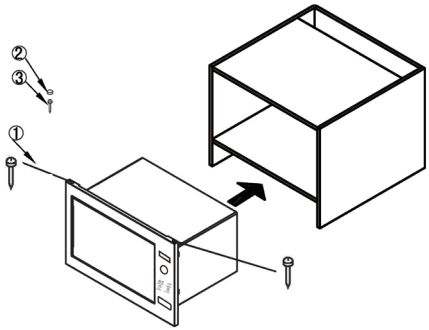

COMPOSANTS

1. boulon φ3x20mm 2PCS
2. cache-vis 1PCS
3. boulon φ4x35mm 1PCS

SPÉCIFICATIONS DU KIT DE GARNITURE

Dimensions de la cavité

Largeur	566 - 580 mm
Hauteur	365 - 380 mm
Profondeur	550 mm

Dimensions du CADRE

Largeur	595 mm
Hauteur	390 mm
Profondeur	20 mm

ARMOIRE POUR FOUR À MICRO-ONDES

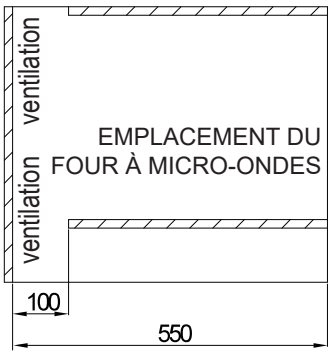

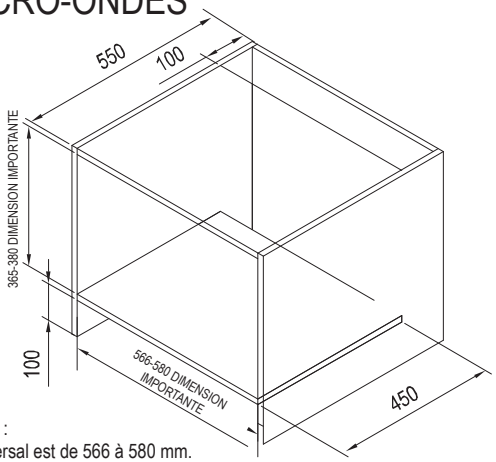

Exigences de dimensions de l'armoire (illustrées ci-dessus) :

1. La dimension intérieure de l'armoire dans le sens transversal est de 566 à 580 mm.
   Il s'agit de la distance minimale entre le tasseau gauche et le tasseau droite. Ne pas modifier.
2. La dimension intérieure de l'armoire dans le sens longitudinal est de 365 à 380 mm. I
   I s'agit de la distance minimale entre le tasseau gauche et le tasseau droite. Ne pas modifier.
3. La profondeur de l'armoire ne doit pas être inférieure à 550 mm.
4. La dimension extérieure de l'armoire ne doit pas être inférieure à 596 mm, la longueur du cadre étant de 595 mm.
5. Panneau d'armoire d'une épaisseur minimale de 15 ou 20 mm.

ÉTAPES D'INSTALLATION DU CADRE

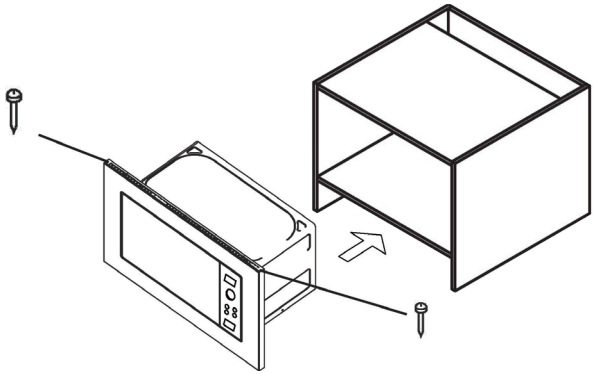

1. Placez le four à micro-ondes dans l'armoire en le tenant droit et vérifiez que la distance entre les deux côtés est la même. Fixez ensuite le boulon (composant 1) sur le dessus du four à micro-ondes et vissez-le dans l'armoire.

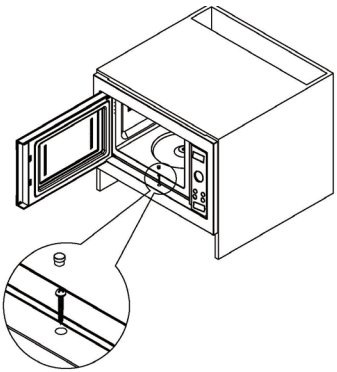

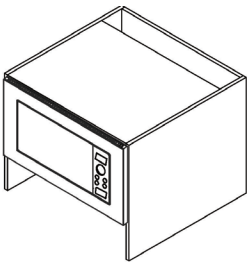

2. Ouvrez le four à micro-ondes, placez le boulon (composant 3) et vissez-le dans l'armoire, puis mettez en place le cache-vis.

BEDIENUNGSANLEITUNG

20-LITER-MIKROWELLE

Lesen Sie diese Anleitung sorgfältig und bewahren Sie sie zum späteren Nachschlagen auf

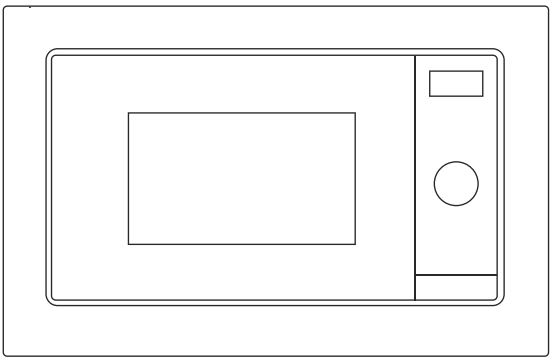

CE

Wichtige Sicherheitshinweise

Bitte beachten Sie beim Betrieb elektrischer Geräte unter anderem folgende grundlegenden Sicherheitsvorkehrungen:

Warnhinweis: Verringern Sie wie folgt die Gefahr von Verbrennungen, Stromschlägen, Brand, Verletzungen und übermäßiger Einwirkung von Mikrowellen:

1. Lesen Sie vor Betrieb des Gerätes alle Anweisungen.
2. Nutzen Sie das Gerät nur so, wie in dieser Anleitung beschrieben. Verwenden Sie in diesem Gerät keine korrosiven Chemikalien oder Dämpfe. Öfen dieser Art sind speziell zum Erhitzen, Kochen und Trocknen von Lebensmitteln konzipiert. Sie sind nicht für den Einsatz in der Industrie oder im Labor bestimmt.
3. Betreiben Sie den Ofen nicht in leerem Zustand.
4. Nehmen Sie das Gerät nicht in Betrieb, falls es nicht richtig funktioniert, beschädigt oder heruntergefallen ist oder das Stromkabel oder der Stecker schadhaft ist. Der Hersteller, sein Kundendienst oder eine ähnlich qualifizierte Fachkraft muss ein beschädigtes Netzkabel austauschen, um Gefahren abzuwenden.
5. Warnhinweis: In der kombinierten Betriebsart (Kombimodus) erzeugt der Ofen hohe Temperaturen: Kinder sollten ihn daher nur unter Aufsicht von Erwachsenen bedienen.
6. Warnhinweis: Erlauben Sie Kindern den unbeaufsichtigten Betrieb nur dann, wenn sie ausreichende Anweisungen erhalten haben, in der Lage sind, den Ofen sicher zu nutzen, und die Gefahren eines unsachgemäßen Betriebs verstehen.

7. So halten Sie die Brandgefahr im Ofeninneren gering:
   a. Behalten Sie das Gerät beim Erhitzen von Lebensmitteln in Kunststoff- oder Papierbehältern im Auge, denn es besteht Entzündungsgefahr.
   b. Entfernen Sie gegebenenfalls die Verschlussdrähte von Papier- oder Kunststoffbeuteln, bevor Sie diese in den Ofen befördern.
   c. Falls Sie Rauchentwicklung bemerken: Schalten Sie den Ofen aus oder ziehen Sie den Netzstecker ab und halten Sie die Tür geschlossen, um eventuelle Flammen zu ersticken.
   d. Verwenden Sie den Ofeninnenraum nicht als Aufbewahrungsort. Lassen Sie keine Papierobjekte, Kochgeschirr oder Lebensmittel im Inneren des Gerätes liegen, wenn Sie es nicht betreiben.
8. Erhitzen Sie flüssige und sonstige Lebensmittel nicht in verschlossenen Behältern; sie könnten explodieren.
9. Getränke können beim Erhitzen in der Mikrowelle verzögert und plötzlich sieden: Gehen Sie daher vorsichtig mit den Behältern um.
10. Braten Sie keine Lebensmittel im Mikrowellenofen. Heißes Öl kann den Ofen und/oder das Kochgeschirr beschädigen und die Haut verbrennen.
11. Erhitzen Sie im Mikrowellenofen keine rohen oder hartgekochten ganzen Eier in der Schale: Sie könnten explodieren – auch nach beendetem Erhitzen.
12. Stechen Sie Lebensmittel mit dicker Schale vor dem Kochen an: so etwa Kartoffeln, ganze Kürbisse, Äpfel und Kastanien.
13. Rühren oder schütteln Sie Säuglingsflaschen und Babygläschen und prüfen Sie die Temperatur vor dem Füttern. So vermeiden Sie Verbrennungen.

14. Beim Erhitzen kann sich Wärme von den Speisen auf das Kochgeschirr übertragen. Daher benötigen Sie eventuell Topflappen zur Handhabung des heißen Geschirrs.
15. Prüfen Sie, ob Ihr Geschirr für Mikrowellen geeignet ist.
16. Warnhinweis: Nur geschulte Personen dürfen Reparaturen ausführen, die das Entfernen der vor den Mikrowellen schützenden Abdeckungen erfordern. Ansonsten besteht Gefahr.
17. Dieses Gerät ist ein Betriebsmittel der Klasse I: In dieser Klasse beruht der Schutz vor Stromschlägen nicht nur auf der Grundisolierung. Als zusätzliche Sicherheitsvorkehrung sind die zugänglichen, leitfähigen Geräteteile fest verkabelt mit dem Schutzleiter verbunden. Somit laden sich diese Geräteteile bei einem Versagen der Grundisolierung nicht elektrisch auf. Geräte der Klasse b sind für die Verwendung im Haushalt geeignet. Für den Betrieb im Haushalt.
18. Dieses Gerät ist nicht für die Verwendung durch Personen mit eingeschränkten körperlichen, sensorischen oder geistigen Fähigkeiten oder mangelnder Erfahrung bzw. fehlenden Kenntnissen bestimmt (darunter auch Kinder), es sei denn, eine für die Sicherheit verantwortliche Person beaufsichtigt diese Personen oder weist sie in die korrekte Bedienung ein.
19. Kinder sind zu beaufsichtigen, damit sie nicht mit dem Gerät spielen.
20. Warnhinweis: Stellen Sie den Ofen nicht auf eine Herdplatte oder auf ein anderes Wärme erzeugendes Gerät. In solchen Fällen könnte das Gerät Schaden nehmen und die Garantie würde ungültig.

21. Die zugänglichen Geräteflächen können im Betrieb heiß sein.
22. Die Tür und/oder die Außenfläche kann sich während des Betriebs erhitzen.
23. Bei laufendem Gerät können seine zugänglichen Flächen heiß sein.
24. Stellen Sie das Gerät an einer Wand auf.
25. Betreiben Sie den Ofen bei beschädigter Tür oder Türdichtung nicht weiter, solange keine fachkundige Person die Schäden repariert hat.
26. Die Geräte sind nicht für den Betrieb mit einer externen Zeitschaltuhr (Timer) oder einer separaten Fernbedienung vorgesehen.
27. Der Mikrowellenofen ist nur für den Haushaltsgebrauch, nicht aber für gewerblichen Einsatz bestimmt.
28. Entfernen Sie niemals den hinteren oder seitlichen Abstandhalter, denn er gewährleistet den Mindestabstand zur Wand für die Luftzirkulation.
29. Bitte sichern Sie den Drehteller, bevor Sie das Gerät fortbewegen, um Schäden zu vermeiden.
30. Vorsicht: Nur fachkundiges Personal darf das Gerät reparieren oder warten, denn die vor den Mikrowellen schützenden Abdeckungen sind zu entfernen. Bei Eingriffen durch andere Personen besteht Gefahr. Das gilt auch für das Auswechseln des Netzkabels oder der Beleuchtung. Schicken Sie das Gerät hierfür an unsere Kundendienststelle.
31. Der Mikrowellenofen ist nur zum Auftauen, Garen und Dämpfen von Speisen bestimmt.

32. Entnehmen Sie erhitzte Lebensmittel mit Handschuhen.
33. Vorsicht! Beim Öffnen von Deckeln oder umhüllenden Folien von Lebensmitteln entweicht Dampf.
34. Falls Rauch austritt: Schalten Sie das Gerät aus oder ziehen Sie den Netzstecker ab und halten Sie die Tür geschlossen, um Flammen zu ersticken.

VORSICHT: Heiße Fläche.

Kinder ab acht Jahren und Personen mit eingeschränkten physischen, sensorischen oder geistigen Fähigkeiten oder mangelnder Erfahrung bzw. fehlenden Kenntnissen dürfen das Gerät betreiben, wenn sie beaufsichtigt oder in den sicheren Betrieb eingewiesen sind und die Gefahren verstehen. Kinder dürfen nicht mit dem Gerät spielen. Kinder dürfen das Gerät nicht reinigen oder warten, es sei denn, sie sind älter als acht Jahre und stehen unter Aufsicht.

Bewahren Sie das Gerät und sein Netzkabel außerhalb der Reichweite von Kindern unter acht Jahren auf.

TECHNISCHE DATEN

Stromverbrauch:	220-240 V, ~50 Hz, 1080 W
Ausgangsleistung:	700 W
Grillheizung:	800 W
Betriebsfrequenz:	2450 MHz
Außenabmessungen:	595 mm (B) X 313 mm (H) X 390 mm (T)
Abmessungen des Innenraums:	315 mm (B) X 211 mm (H) X 296 mm (T)
Ofenvolumen:	20 Liter
Gewicht ohne Verpackungskiste:	etwa 12,5 kg

BEVOR SIE DEN KUNDENDIENST ANRUFEN:

1. Der Ofen funktioniert nicht, die Anzeige erscheint nicht oder verschwindet:

a) Vergewissern Sie sich, dass der Netzstecker fest eingesteckt ist. Ziehen Sie den Stecker andernfalls aus der Steckdose, warten Sie zehn Sekunden und stecken Sie ihn sicher wieder ein.

b) Prüfen Sie die Einrichtungen auf durchgebrannte Sicherungen oder ausgelöste Unterbrecherschalter. Wenn die Sicherungen und Unterbrecher einwandfrei funktionieren, dann testen Sie die Steckdose mit einem anderen Gerät.

2. Die Mikrowellen-Leistung funktioniert nicht:

a) Prüfen Sie, ob eine Zeitschaltung (Timer) eingestellt ist.

b) Vergewissern Sie sich, dass die Tür sicher geschlossen ist und die Sicherheitsverriegelungen eingerastet sind. Andernfalls entwickelt der Ofen keine Mikrowellenenergie.

FALLS SICH IHR PROBLEM MIT KEINER DER OBIGEN MASSNAHMEN BEHEBEN LÄSST, WENDEN SIE SICH BITTE AN DEN AUTORISIERTEN KUNDENDIENST.

Hinweis:

Dieses Gerät ist zum Erhitzen von Speisen und Getränken mit elektromagnetischer Energie für den Betrieb im Haushalt – nur in Innenräumen – bestimmt.

FUNKSTÖRUNGEN

Der Mikrowellenofen kann Störungen in Radio- oder Fernsehgeräten oder ähnlichen Apparaten verursachen. Sie können eventuelle Störungen wie folgt beseitigen oder verringern:

a. Reinigen Sie die Tür und die Dichtungsfläche des Ofens.

b. Stellen Sie das Radio, das Fernsehgerät usw. so weit wie möglich vom Mikrowellenofen entfernt auf.

c. Installieren Sie eine sachgerechte Antenne für Ihr Radio, Ihren Fernseher usw., um starke Signale zu empfangen.

INSTALLATION

1. Vergewissern Sie sich, dass alle Verpackungsmaterialien von der Türinnenseite entfernt sind.
2. Prüfen Sie den Ofen nach dem Auspacken auf sichtbare Schäden, wie etwa folgende:
   Falsch ausgerichtete Tür
   Beschädigte Tür
   Beulen oder Löcher in Tür, Fenster oder Bildschirm
   Dellen im Hohlraum
   Betreiben Sie den Ofen NICHT weiter, falls Sie einen der oben genannten Sachverhalte feststellen.
3. Dieser Mikrowellenofen wiegt 10,5 kg. Stellen Sie ihn auf einer waagerechten Fläche auf, die dieses Gewicht trägt.
4. Schützen Sie den Ofen vor hohen Temperaturen und Dampf.
5. Stellen Sie KEINE Gegenstände auf den Ofen.
6. Entfernen Sie NICHT die Antriebswelle des Drehtellers.
7. Wie bei jedem Gerät ist bei der Verwendung durch Kinder eine strenge Aufsicht erforderlich.

WARNHINWEIS: DIESES GERÄT MUSS GEERDET SEIN!

1. Die Steckdose sollte sich in leicht erreichbar und nah am Netzkabel befinden
2. Dieser Ofen benötigt eine Eingangsleistung von 1,3 kVA. Wenden Sie sich bei der Installation an einen Servicetechniker.

VORSICHT: Dieser Ofen ist intern durch eine Wechselstromsicherung mit 8 Ampere und 250 V geschützt.

WICHTIG!

Die Adern des Netzkabels sind wie folgt gefärbt:

Grün-gelb	: Erdleiter
Blau	: Neutralleiter
Braun	: Phasenleiter

Möglicherweise stimmen die Farben im Netzkabel dieses Geräts nicht mit den Farben Ihrer elektrischen Installation überein. Gehen Sie in diesem Fall wie folgt vor:

Das grün-gelbe Kabel ist die Erdleitung; schließen Sie sie an die Erdklemme an: Diese Klemme ist mit dem Buchstaben E oder dem Erdungssymbol ⏚ gekennzeichnet oder grün bzw. grün-gelb gefärbt.

Schließen Sie das blaue Kabel an die Klemme an, die mit dem Buchstaben N gekennzeichnet oder schwarz gefärbt ist.

Schließen Sie das braune Kabel an die Klemme an, die mit dem Buchstaben L gekennzeichnet oder rot gefärbt ist.

WICHTIGE SICHERHEITSHINWEISE

-WARNHINWEIS: In der kombinierten Betriebsart (Kombimodus beim Gerät mit Grillfunktion) erzeugt der Ofen hohe Temperaturen: Kinder sollten ihn daher nur unter Aufsicht von Erwachsenen bedienen.

-WARNHINWEIS: Betreiben Sie den Ofen bei beschädigter Tür oder Türdichtung nicht weiter, solange keine fachkundige Person die Schäden repariert hat.

-WARNHINWEIS: Nur geschulte Personen dürfen Reparaturen ausführen, die das Entfernen der vor den Mikrowellen schützenden Abdeckungen erfordern. Ansonsten besteht Gefahr.

-WARNHINWEIS: Erhitzen Sie flüssige und sonstige Lebensmittel nicht in verschlossenen Behältern; sie könnten explodieren.

-WARNHINWEIS: Erlauben Sie Kindern den unbeaufsichtigten Betrieb nur dann, wenn sie ausreichende Anweisungen erhalten haben, in der Lage sind, den Ofen sicher zu nutzen, und die Gefahren eines unsachgemäßen Betriebs verstehen.

- Um den Ofen muss ein ausreichender Luftstrom gegeben sein: Gewährleisten Sie 10 cm Abstand an der Rückseite, je 15 cm an beiden Seiten und 30 cm an der Oberseite. Entfernen Sie die Gerätefüße nicht und versperren Sie die Luftzufuhr nicht.

- Verwenden Sie nur für Mikrowellen geeignetes Kochgeschirr.

- Behalten Sie das Gerät beim Erhitzen von Lebensmitteln in Kunststoff- oder Papierbehältern im Auge, denn es besteht Entzündungsgefahr.

- Falls Sie Rauchentwicklung bemerken: Schalten Sie den Ofen aus oder ziehen Sie den Netzstecker ab und halten Sie die Tür geschlossen, um eventuelle Flammen zu ersticken.

- Getränke können beim Erhitzen in der Mikrowelle verzögert und plötzlich sieden: Gehen Sie daher vorsichtig mit den Behältern um.

- Rühren oder schütteln Sie Säuglingsflaschen und Babygläschen und prüfen Sie die Temperatur vor dem Füttern. So vermeiden Sie Verbrennungen.

- Erhitzen Sie im Mikrowellenofen keine rohen oder hartgekochten ganzen Eier in der Schale: Sie könnten explodieren – auch nach beendetem Erhitzen.

- Reinigen Sie die Türfläche, die Türdichtung und den Geräteinnenraum nur mit milden, nicht scheuernden Seifen oder Reinigungsmitteln und tragen Sie diese mit einem Schwamm oder weichen Tuch auf.

- Reinigen Sie das Gerät regelmäßig und entfernen Sie Lebensmittel-Ablagerungen.

- Falls Sie das Gerät nicht sauber halten, könnte seine Oberfläche leiden. Das wirkt sich ungünstig auf die Lebensdauer aus und kann zu Gefahrensituationen führen.

- Ein beschädigtes Netzkabel ist vom Hersteller, seinem Kundendienst oder einer anderen fachkundigen Person auszuwechseln.

SICHERHEITSHINWEISE FÜR DEN ALLGEMEINEN BETRIEB

Nachfolgend finden Sie, wie bei allen Geräten, bestimmte Regeln und Sicherheitsvorkehrungen für eine optimale Betriebsleistung:

1. Setzen Sie den Glaseinsatz, die Rollenarme, die Verbindungsteile und die Rollenführung immer vor Betrieb in den Ofen ein.
2. Verwenden Sie den Ofen nur für die Zubereitung von Speisen, nicht anderweitig – weder zum Trocknen von Kleidung, Papier oder anderen Objekten (keine Lebensmittel) noch zum Sterilisieren.
3. Betreiben Sie den Ofen nicht im leeren Zustand. Das könnte zu Schäden führen.
4. Bewahren Sie keine Papiere, Kochbücher usw. im Ofen-Innenraum auf.
5. Garen Sie keine von einer Membran umschlossenen Lebensmittel, wie Eigelb, Kartoffeln, Hühnerleber usw., ohne sie vorher mehrmals mit einer Gabel anzustechen.
6. Führen Sie keine Fremdkörper in die Gehäuseöffnungen ein.
7. Entfernen Sie niemals Teile vom Gerät, wie etwa Füße, Verbindungselemente, Schrauben usw.

8. Garen Sie keine Speisen direkt auf dem Glaseinsatz. Legen Sie die Speisen in/auf ein geeignetes Kochgeschirr, bevor Sie sie in den Ofen befördern.
9. WICHTIG: VERWENDEN SIE FOLGENDES KOCHGESCHIRR NICHT IN DER MIKROWELLE:
   Verwenden Sie keine Metallpfannen und keine Schüsseln mit Metallgriffen.
   Verwenden Sie keine Gegenstände mit Metallverzierungen. Bringen Sie an Kunststoffbeuteln keine mit Papier ummantelten Verschlussdrähte an.
   Verwenden Sie kein Melamingeschirr: Es enthält einen Stoff, der Mikrowellenenergie absorbiert. Folglich könnte das Geschirr Risse bekommen oder sich versengen; das verlangsamt das Kochen.
   Verwenden Sie kein Centura-Geschirr. Seine Glasur eignet nicht für Mikrowellen. Verwenden Sie auch keine Corelle-Livingware-Tassen mit geschlossenem Henkel.
   Kochen Sie nicht in Behältern mit verengter Öffnung, wie z. B. Limonaden- oder Salatöl-Flaschen: Sie könnten beim Erhitzen in der Mikrowelle explodieren.
   Verwenden Sie keine herkömmlichen Fleisch- oder Zucker-Thermometer. Es gibt eigens für die Mikrowelle geeignete Thermometer. Verwenden Sie am besten diese.
10. Verwenden Sie Mikrowellen-Geschirr nur gemäß den Herstelleranweisungen.
11. Versuchen Sie nicht, Lebensmittel in diesem Ofen zu frittieren.
12. Bitte nicht vergessen: Ein Mikrowellenofen erhitzt nur die Flüssigkeit, aber nicht die Behälter. Auch dann, wenn sich der Behälterdeckel bei der Entnahme nicht heiß anfühlt, geben die darin erhitzten Lebensmittel oder Flüssigkeiten beim Abnehmen des Deckels genauso viel Dampf und/oder Spritzer ab wie beim herkömmlichen Kochen.
13. Prüfen Sie die Temperatur von gekochten Lebensmitteln immer selbst, vor allem beim Erwärmen oder Kochen von Speisen oder Getränken für Säuglinge. Es ist ratsam, Speisen und Flüssigkeiten nie unmittelbar aus dem Ofen zu verzehren. Lassen Sie sie einige Minuten stehen und rühren Sie sie etwas um, damit sich die Hitze gleichmäßig verteilt.
14. Speisen, die sowohl Fett als auch Wasser enthalten, wie etwa Brühe, sollten nach dem Ausschalten weitere 30 bis 60 Sekunden im Ofen verweilen. So setzt sich die Mischung ab, und Sie verhindern die Blasenbildung beim Einfügen eines Löffels oder Brühwürfels.
15. Vergessen Sie beim Zubereiten oder Kochen von Speisen und Flüssigkeiten nicht: Bestimmte Lebensmittel, z. B. Christmas Pudding, Marmelade oder Hackfleisch, erhitzen sich sehr schnell. Verwenden Sie beim Erhitzen oder Kochen von Lebensmitteln mit hohem Fett- oder Zuckergehalt keine Kunststoffbehälter.
16. Das Kochgeschirr kann durch die Wärme der erhitzten Lebensmittel heiß werden. Das gilt insbesondere dann, wenn Frischhaltefolie die Oberseite und die Griffe des Geschirrs abdeckt. Daher benötigen Sie eventuell Topflappen zur Handhabung des heißen Geschirrs.
17. So halten Sie die Brandgefahr im Ofeninneren gering:
   (a)Erhitzen Sie die Lebensmittel nicht zu lange (zerkochen Sie sie nicht). Falls Sie Papier, Kunststoffe oder andere brennbare Materialien in den Mikrowellenofen legen, um das Garen zu erleichtern, dann tun Sie das vorsichtig.
   (b)Entfernen Sie gegebenenfalls die Verschlussdrähte von Beuteln, bevor Sie diese in den Ofen legen.
   (c)Falls sich im Ofen etwas entzündet, halten Sie die Tür geschlossen, schalten Sie das Gerät am Wandschalter aus oder schalten Sie die Stromzufuhr an der Sicherung oder am Unterbrecherschalter aus.

SCHAUBILD DER GERÄTETEILE

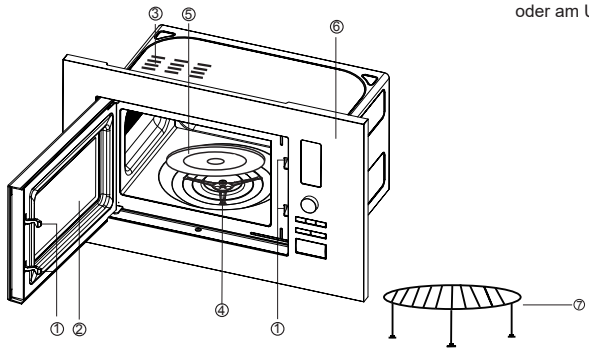

(1) Sicherheits-Türverschluss
(2) Fenster
(3) Belüftungsöffnung
(4) Drehteller-Rollenring
(5) Glaseinsatz
(6) Bedienfeld
(7) Grillrost

BEDIENFELD

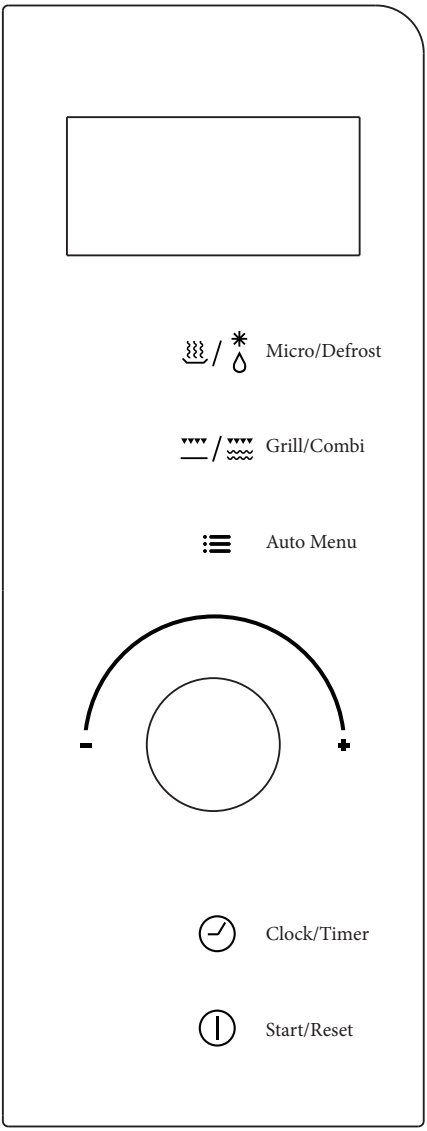
Micro/Defrost
Grill/Combi
Auto Menu
Clock/Timer
Start/Reset

Bedienungsanleitung

1.Aufwärmen mit einem Tastendruck

Sie können mit nur einem Tastendruck ganz schnell, einfach und bequem etwas erhitzen, zum Beispiel ein Glas Wasser.

Beispiel: ein Glas Milch erhitzen

a) Stellen Sie ein Glas Milch auf den Glasdrehteller und schließen Sie die Tür.

b) Drücken Sie auf START. Jetzt läuft die Mikrowelle eine Minute lang bei voller Leistung P100.

c) Nach Ablauf dieser Zeit ertönen fünf Pieptöne.

2.Erhitzen mit Mikrowellen

Diese Funktion bietet zwei Optionen.

1) Schnelles Aufwärmen mit Mikrowellen (100 % Leistung: P100)

Beispiel: Essen fünf Minuten lang bei 100 % Leistung erhitzen.

a) Stellen Sie die Uhrzeit auf 5:00.

b) Drücken Sie auf START/RESET

2) Manuelles Erhitzen mit Mikrowellen

Beispiel: Essen zehn Minuten lang bei 70 % Leistung erhitzen

a) Drücken Sie auf MICRO/DEFROST und stellen Sie die Leistungsstufe P70 ein

b) Stellen Sie die Uhrzeit auf 10:00

c) Drücken Sie auf START/RESET

(die Mikrowellen-Garzeit beträgt maximal 60 Minuten).

Die Mikrowellen-Leistung ist, von hoch zu niedrig, in folgenden fünf Stufen einstellbar: P100, P70, P50, P30 und P10.

3.Automatisches Auftauen nach Gewicht

Geben Sie das Gewicht der Lebensmittel ein. Das Gerät stellt dann automatisch die Leistungsstufe und die Betriebszeit ein.

Beispiel: 0,5 kg gefrorenes Fleisch auftauen.

a) Drücken Sie auf MICRO/DEFROST; jetzt erscheint die Anzeige dEF.

b) Stellen Sie am Drehknopf unter WEIGHT/TIME SETTING das Gewicht 0,5 kg ein.

c) Drücken Sie auf START/RESET.

Das Höchstgewicht von Fleisch beträgt 2 kg.

4.Auto-Menu

Geben Sie lediglich die Art der Lebensmittel und ihr Gewicht vor. Das Gerät stellt automatisch die Leistung und Zeitdauer ein.

Beispiel: Automatisches Garen von 0,4 kg Fisch

a) Drücken Sie auf AUTO MENU, bis A-5 an der Anzeige erscheint.

b) Stellen Sie am Drehknopf unter WEIGHT/TIME SETTING das Gewicht 0,4 kg ein.

c) Drücken Sie auf START/RESET.

kg

Gewicht / Menü / Anzahl der Tastendrucke	Reis (A-1)	Gemüse (A-2)	Fleisch (A-3)	Nudeln (A-4)	Fisch (A-5)	Aufwärmen (A-6)
1	0,1	0,1	0,2	1	0,1	0,1
2	0,2	0,2	0,3	2	0,2	0,2
3	0,3	0,3	0,4		0,3	0,3
4	0,4	0,4	0,5		0,4	0,4
5	0,5	0,5	0,6		0,5	0,5
6		0,6	0,8		0,6	0,6
7			1,0		0,7	
8					0,8	
9					0,9	
10					1,0	

Hinweis: Nudeln sind in Mengeneinheiten von je etwa 100 bis 150 g angegeben.

5. Grill

Mit einem Druck auf GRILL wählen Sie eine der beiden Funktionsweisen aus (die Garzeit beträgt maximal 60 Minuten).

Die beiden Betriebsstufen des Grills sind G-1 (hohe Leistung) und G-2 (niedrige Leistung).

Beispiel: Lebensmittel für 20 Minuten bei G-1 grillen

A) Drücken Sie auf GRILL/COMBI, bis die LED G-1 anzeigt.

B) Stellen Sie die Garzeit auf 20:00.

C) Drücken Sie auf START/RESET.

Bei der Grillfunktion erhitzt nicht die Mikrowelle sondern das oben angebrachte Metall-Heizelement die Lebensmittel.

Die Grillfunktion unterteilt die Garzeit in zwei Phasen. Nach der abgelaufenen halben Zeit fügt das Programm automatisch eine Pause ein: Dann hören Sie zwei Pieptöne. Öffnen Sie den Ofen und drehen Sie das Essen um. Schließen Sie die Tür wieder und drücken Sie auf START/RESET: Damit starten Sie die zweite Hälfte des Garvorgangs. Wenn Sie das Essen nicht umdrehen, startet das Programm nach einer Minute Pause erneut.

6. Kombiniertes Garen

Zum kombinierten Garen stehen zwei Programme zur Verfügung.

Im Kombimodus gibt es zwei Einstellungen, die sich an der Mikrowellenleistung orientieren: C-1 (hohe Leistung) und C-2 (niedrige Leistung).

Beispiel: Lebensmittel 15 Minuten lang bei C-2 garen.

a) Drücken Sie auf GRILL/COMBI, bis die LED C-2 anzeigt.

b) Stellen Sie die Garzeit auf 15:00.

c) Drücken Sie auf START/RESET.

7. Zeiteingabe und Uhr

Der Ofen verfügt über eine 24-Stunden-Digitaluhr,

Geben Sie die Uhrzeit, zum Beispiel 16:30, wie folgt ein:

a) Drücken Sie auf Clock/Timer; jetzt blinkt die Anzeige. Stellen Sie dort unter Weight/Time Setting die Stunde ein.

b) Drücken Sie erneut auf Clock/Timer und stellen Sie unter Weight/Time Setting auch die Minute ein.

c) Mit nochmaligem Druck auf Clock/Timer ist die Uhr gestellt.

e) Wiederholen Sie den Vorgang, um die Uhrzeit zu ändern.

8.Timer (Zeitschaltuhr)

Hier können Sie die gewünschten Uhrzeiten von Betriebsbeginn und -ende einstellen.

Die Uhr muss bereits gestellt sein, bevor Sie diese Funktion verwenden.

Beispiel: Die aktuelle Uhrzeit ist 16:30. Sie möchten etwas ab 18:15 Uhr zehn Minuten lang bei einer Leistung von 70 % garen.

a) Drehen Sie den Knopf WEIGHT/TIME SETTING auf 18:15 Uhr (wie bei der Einstellung der Uhrzeit)

b) Drücken Sie auf Micro/Defrost und stellen Sie die Leistung auf P70.

c) Stellen Sie die Garzeit auf zehn Minuten.

d) Drücken Sie auf START/RESET.

Wenn Sie die Leistung und die Garzeit nicht einstellen und direkt nach der programmierten Uhrzeit die Starttaste drücken, funktioniert das Gerät nur als Uhr.

In diesem Fall ertönen dann um 18:15 Uhr zehn Pieptöne und das Gerät schaltet sich aus.

9. Kindersicherung

So schalten Sie im Standby-Modus die Kindersicherung ein: Drücken Sie gleichzeitig zwei Sekunden lang auf Auto Menu und Grill/Combi. Drücken Sie zum Entriegeln der Kindersicherung erneut gleichzeitig zwei Sekunden lang auf Auto Menu und Grill/Combi.

10. Start/Reset

a) Mit einem Druck auf Start/Reset bei laufendem Gerät unterbrechen Sie den Betrieb.

b) Falls ein Programm eingestellt ist, Sie aber noch nicht auf Start gedrückt haben, löschen Sie dieses Programm mit dem Druck auf Start/Reset.

PFLEGE IHRES MIKROWELLENOFENS

1.Schalten Sie den Ofen vor der Reinigung aus und ziehen Sie den Netzstecker aus der Steckdose.

2.Halten Sie das Ofeninnere sauber: Wischen Sie ggf. Speise- oder Flüssigkeitsspritzer mit einem feuchten Tuch von den Wänden ab. Aggressive oder scheuernde Reinigungsmittel sind nicht zu empfehlen.

3.Reinigen Sie die Außenflächen des Gerätes mit einem feuchten Tuch. Lassen Sie kein Wasser in die Lüftungsöffnungen eindringen, um keine inneren Teile zu beschädigen.

4.Achten Sie darauf, dass das Bedienfeld nicht nass wird. Reinigen Sie das Gerät mit einem weichen, feuchten Tuch. Verwenden Sie kein Reinigungsmittel, kein Scheuermittel und keinen Sprühreiniger auf dem Bedienfeld.

5.Falls sich innen oder außen an der Ofentür Dampf ansammelt, wischen Sie ihn mit einem weichen Tuch ab. Das kann bei Betrieb unter hoher Luftfeuchte vorkommen und ist kein Hinweis auf eine Fehlfunktion.

6.Gelegentlich ist es notwendig, den Glaseinsatz zum Reinigen herauszunehmen. Spülen sie ihn in warmem Seifenwasser oder in der Spülmaschine.

7.Reinigen Sie den Rollenring und den Innenboden des Ofens regelmäßig. Unter anderem vermeiden Sie so übermäßige Geräuschentwicklungen. Wischen Sie den Boden mit einem milden Reinigungsmittel, Wasser oder Fensterreiniger und trocknen Sie ihn ab, und reinigen Sie den Rollenring in mildem Seifenwasser oder in der Spülmaschine. Bei wiederholtem Kochen sammelt sich Dampf an, der aber den Geräteboden und die Rollenräder nicht beeinträchtigt.

Setzen Sie den Rollenring nach der Reinigung wieder exakt in die entsprechende Bodenvertiefung ein.

8.So beseitigen Sie unangenehme Gerüche im Mikrowellenofen: Stellen Sie eine Tasse Wasser mit dem Saft und der Schale einer Zitrone in einer tiefen, geeigneten Schüssel in den Ofen. Lassen Sie die Mikrowellen fünf Minuten lang laufen und wischen Sie dann das Ofeninnere gründlich sauber und trocknen Sie es mit einem weichen Tuch ab.

9.Falls Sie die Lampe im Geräteinneren austauschen müssen, wenden Sie sich bitte an einen Fachhändler.

SCHEMADARSTELLUNG

(BEI OFFENER TÜR, GARFUNKTION AUSGESCHALTET)

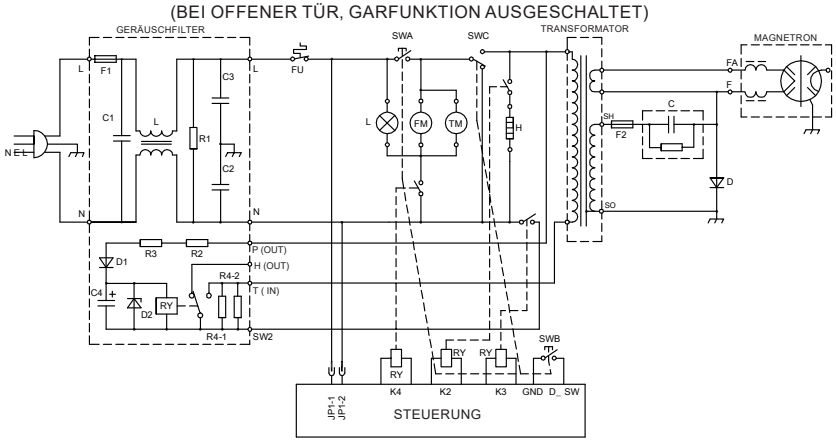

SWA: PRIMÄRER VERRIEGELUNGSSCHALTER
SWB: SEKUNDÄRER VERRIEGELUNGSSCHALTER
SWC: VERRIEGELUNGSSCHALTER DES BILDSCHIRMS

L: LAMPE
FM: LÜFTERMOTOR
TM: DREHTELLERMOTOR
H: HEIZUNG

*DER SCHALTPLAN KANN SICH OHNE VORANKÜNDIGUNG ÄNDERN.

20-LITER-EINBAU-MIKROWELLENOFEN: EINBAUANLEITUNG

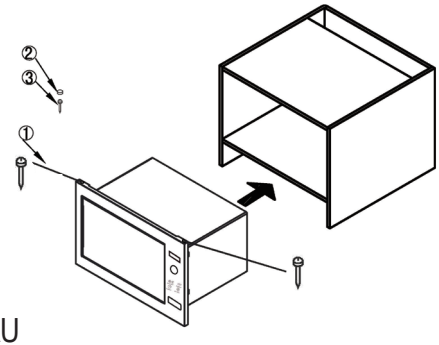

TEILE ZUM EINBAU

1. Schraube φ 3 x 20 mm Zwei Stück
2. Schraubenabdeckung Ein Stück
3. Schraube φ 4 x 35 mm Ein Stück

TECHNISCHE DATEN

Abmessungen des Geräte-Innenraums
Breite 566 - 580 mm
Höhe 365 - 380 mm
Tiefe 550 mm

Abmessungen des GEHÄUSES (Fachs)
Breite 595 mm
Höhe 390 mm
Tiefe 20 mm

EINBAUGEHÄUSE (FACH) FÜR DEN MIKROWELLENOFEN

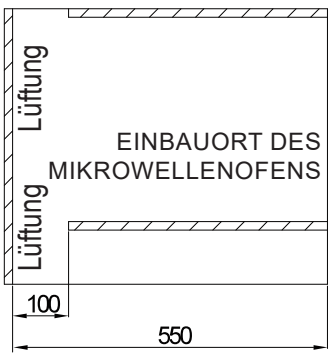

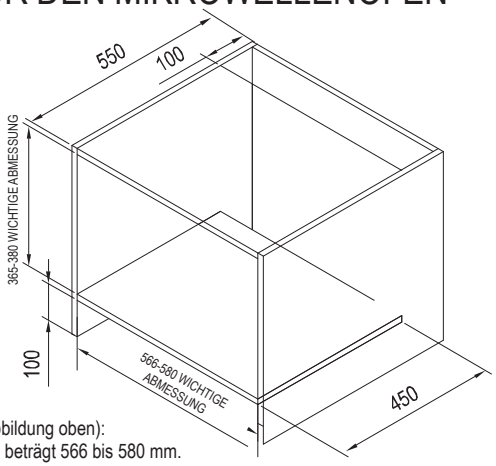

Erforderliche Abmessungen des Einbaugehäuses (siehe Abbildung oben):

1. Das Innenmaß (die innere Breite) des Gehäuses (Fachs) beträgt 566 bis 580 mm.
   Es ist der Mindestabstand vom oberen zum unteren Holm; dieser ist einzuhalten.
2. Die erforderliche Innenhöhe des Gehäuses (Fachs) beträgt 365 bis 380 mm.
   Es ist der Mindestabstand vom oberen zum unteren Holm; dieser ist einzuhalten.
3. Die Gehäusetiefe sollte mindestens 550 mm betragen.
4. Die Gerätefront ist 595 mm breit. Daher sollte das Außenmaß des Einbaugehäuses (Fachs) mindestens 596 mm betragen.
5. Die Holzleisten des Gehäuses sind maximal 15 mm oder 20 mm dick.

INSTALLATION DES MIKROWELLENOFENS IM GEHÄUSE (FACH)

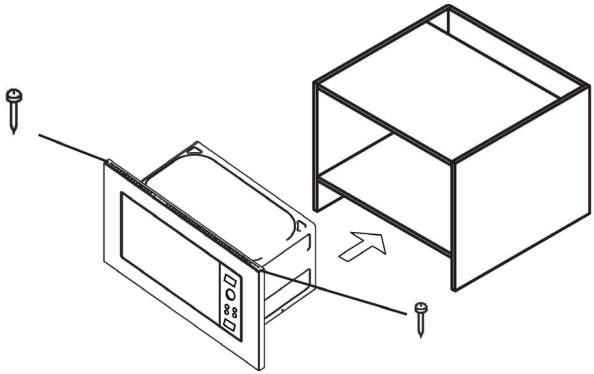

1. Stellen Sie den Ofen aufrecht ins Gehäuse (Fach) und prüfen Sie, dass der Abstand an beiden Seiten gleich groß ist. Drehen Sie dann die Schraube (Teil 1) von oben ins Gehäuse und ins Gerät.

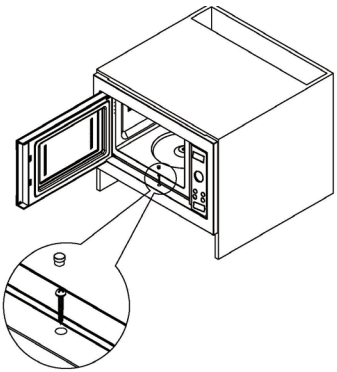

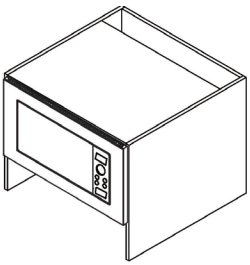

2. Öffnen Sie den Ofen, drehen Sie die Schraube (Teil 3) ins Gehäuse ein und bringen Sie dann die Schraubenabdeckung an.

FR

www.cata.es

CATA ELECTRODOMÉSTICOS, S.L.
Oficinas: c/Anabel Segura, 11, Edif. A, 3a pl. 28108. Alcobendas. Madrid. España
Fábrica: c/ del Ter 2, Apdo. 9. 08570. Torelló.Barcelona. España
T . +34 938 594 100 - Fax +34 938 594 101
www.cnagroup.es - cna@cnagroup.es

Atención al Cliente: 902 410 450 / +34 938 521 818 - info@cnagroup.es
International SAT -www.cnagroup.es/warranty