**RBF 64650 SS**
Frigorífico Combi de libre instalación, Total No Frost y 400L

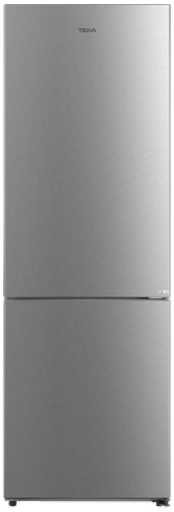

Easy 90 | Función ECO | LED | Motor Inverter | Función Vacaciones

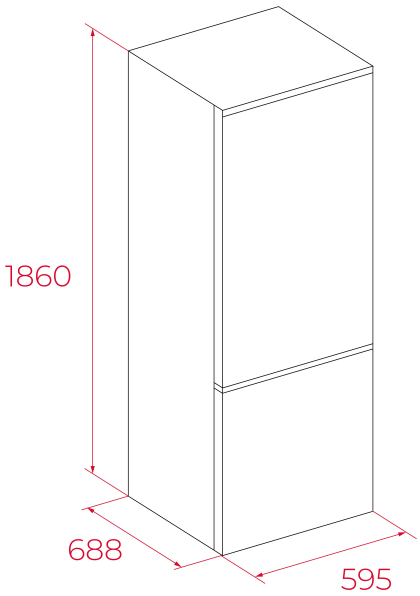


## REFERENCIA

REF: 113400039 EAN: 8434778035308

## CARACTERÍSTICAS

Frigorífico de libre instalación con congelador inferior
Gran capacidad de almacenamiento
No Frost Total
Control AirFlow
FreshGuard
Control de la temperatura
1 FreshBox
Congelador con compartimentos XL
Puertas reversibles
Iluminación LED
Fácil apertura de la puerta a 90°
Motor Inverter
Pantalla de control en el interior
Display electrónico con indicador de temperatura
4 safety glass shelves
3 adjustable balconies
Función Vacaciones
Congelación y enfriamiento rápido
Patas delanteras regulables en altura
Función ECO
Alarma acústica
Botellero cromado incluido
Clase climática: SN/N/ST/T
Capacidad total: 400 litros

## DIMENSIONES

**Altura del producto (mm):** 1860
**Anchura del producto (mm):** 595
**Profundidad del producto (mm):** 688
**Longitud del producto (mm):**
**Peso neto (kg):** 77.5

## ESPECIFICACIONES TÉCNICAS

Clase de eficiencia energética (UE 2019/2016): C
Clase climática: SN/N/ST/T
Consumo energético (kW/día): 0.477
Consumo anual (kWh/año): 174
Capacidad de congelación: 8.5
Nivel de ruido (dBA): 35
Tasa de potencia (V): 220V-240V
Frecuencia (Hz): 50Hz

## COLORES

113400039 Acero inoxidable