Horno pirolítico, 60 x 60 cm, Cristal negro
3HB5821N3

- Serie Cristal: diseño, resistencia y facilidad de limpieza.
- Función Freidora de aire: cocina de forma más saludable con bajo consumo de aceite.
- Control deslizante: la comodidad de uso con tan solo deslizar un dedo.
- Recupera tu tiempo, de la limpieza automática se encarga tu horno
- Reloj electrónico: puedes programar la cocción de tu comida favorita cuando quieras y a tu conveniencia.

Accesorios incluidos

1 x Parrilla profesional, 1 x Bandeja universal, 1 x Bandeja de cocción Air Fry

Accesorios opcionales

3HZ532010	Bandeja con recubrimiento antiadherente
3HZ538000	Raíles Flex
3HZ629070	Band. multiperforada f. freidora de aire
3HZ638000	Railes 100% ext, reposicionables altura

Datos técnicos

Tipo de construcción: ..... Integrable
Sistema de limpieza: ..... Pirolítico y aqualítico
Dimensiones de instalación necesarias (H x W x D): .... 585-595 x 560-568 x 550 mm
Dimensiones: alto x ancho x fondo (sin puerta): ..... 595x594x548 mm
Medidas del producto embalado: ..... 675x660x690 mm
Material del panel de mandos: ..... Cristal
Material de la puerta: ..... vidrio
Peso neto: ..... 36.8 kg
Volúmen útil (de la cavidad): ..... 71 l
Método de cocción: ..... Fritura por aire, Grill total, Aire caliente suave, Aire caliente, Hornear, Horno de leña, Turbo grill
Longitud del cable de alimentación eléctrica: ..... 120 cm
Código EAN: 4242006325923
Número de cavidades - (2010/30/CE): 1
Clase de eficiencia energética (2010/30/EC)[1]: ..... A+
Consumo de energía por ciclo convencional (2010/30/EC): ... 0.94 kWh/cycle
Energy consumption per cycle forced air convection (2010/30/EC): ..... 0.69 kWh/cycle
Índice de eficiencia energética (2010/30/CE): ..... 81.2 %
Potencia de conexión: ..... 3600 W
Intensidad corriente eléctrica: ..... 16 A
Tensión: ..... 220-240 V
Frecuencia: ..... 60; 50 Hz
Tipo de enchufe: ..... Schuko con conexión a tierra
Accesorios incluidos: ..... 1 x Parrilla profesional, 1 x Bandeja universal, 1 x Bandeja de cocción Air Fry

4 242006 325923

[1] Dentro del rango de clases de eficiencia energética de A+++ a D.

Horno pirolítico, 60 x 60 cm, Cristal negro
3HB5821N3

- Clase de eficiencia energética A+, dentro del rango A+++ a D
- Horno con función Freidora de aire
- Control Táctil totalmente integrado en el cristal: fácil uso y fácil limpieza.
- Puerta abatible
- Sistema de apertura y cierre suave de la puerta
- Gradas cromadas de fácil acceso para la bandeja y la parrilla
- Recomendación automática de temperatura para cada función
- Control precalentamiento
- Autolimpieza pirolítica con tres niveles
- Asistente de limpieza Aqualisis
- Esmalte antiadherente Titan de alta resistencia y fácil limpieza
- Reloj electrónico con programación de inicio y paro de cocción
- Precalentamiento rápido automático
- Recomendación automática de temperatura para cada función
- Función AutoChef con 10 recetas
- Baja temperatura en puerta
- Iluminación interior halógena
- Accesorios incluidos: bandeja profunda, parrilla

Medidas

- Dimensiones del aparato (alto x ancho x fondo): 595 mm x 594 mm x 548 mm
- Dimensiones de encastre (alto x ancho x fondo): 585 mm-595 mm x 560 mm-568 mm x 550 mm
- Consultar y respetar las dimensiones de encastre facilitadas en el manual de instalación.

Prestaciones destacadas

- Rango de temperatura 30 °C a 275 °C
- Capacidad: 71 litros

Gradas / raíles

- 5 alturas de cocción.
- Raíl telescópico de 1 nivel

Diseño

Limpieza

- Autolimpieza pirolítica con tres niveles
- Asistente de limpieza Aqualisis

Prestaciones

- Reloj electrónico con programación de inicio y paro de cocción
- Maneta estética profesional
- Precalentamiento rápido automático
- Iluminación interior halógena
- Recipiente para cocinado con vapor 250 ml
- Ventilador de refrigeración

Equipamiento

- Accesorios: parrilla, bandeja profunda, Bandeja especial para la función Freidora de aire

Seguridad

- Baja temperatura en puerta
- 4 cristales de puerta fría
- Autodesconexión de seguridad
- Seguridad para niños: bloqueo de la electrónica
- Cierre puerta electrónico
- tecla de puesta en marcha

Información técnica

- Longitud del cable de conexión: 120 cm
- Tensión nominal: 220 - 240 V
- Potencia total a red eléctrica: 3.6 kw

Horno pirolítico, 60 x 60 cm, Cristal negro
3HB5821N3

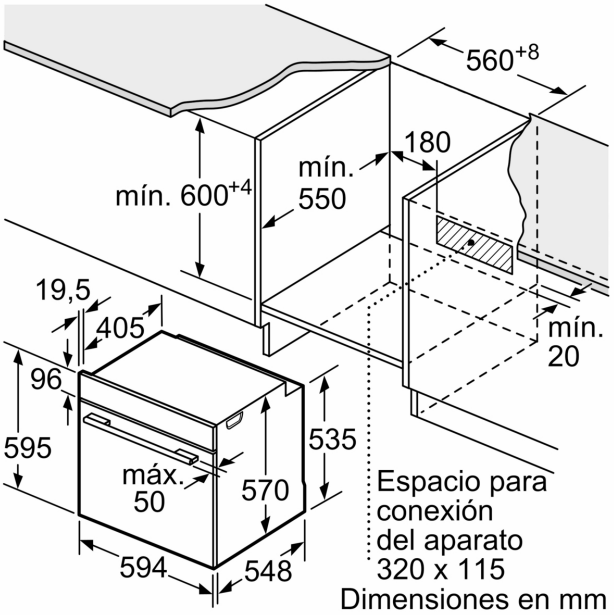

Dimensiones en mm

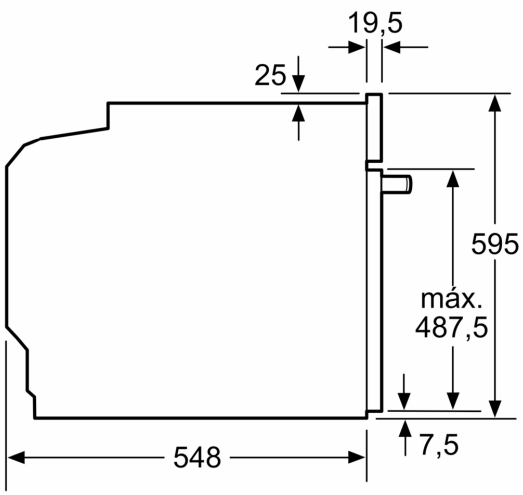

Dimensiones en mm

Dimensiones en mm

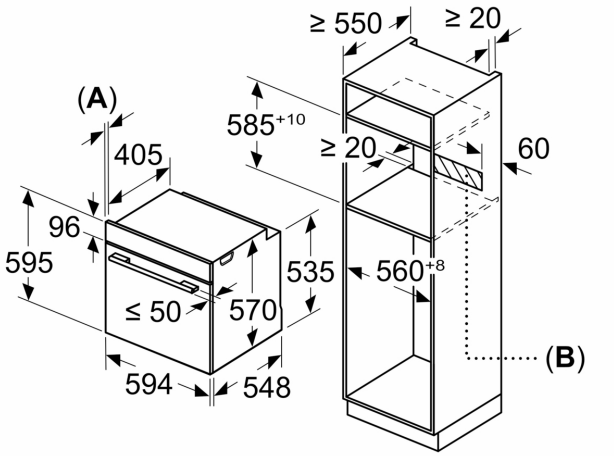

A: 19,5 mm
B: Espacio para la conexión del aparato 320 x 115 mm

Montaje con una placa.

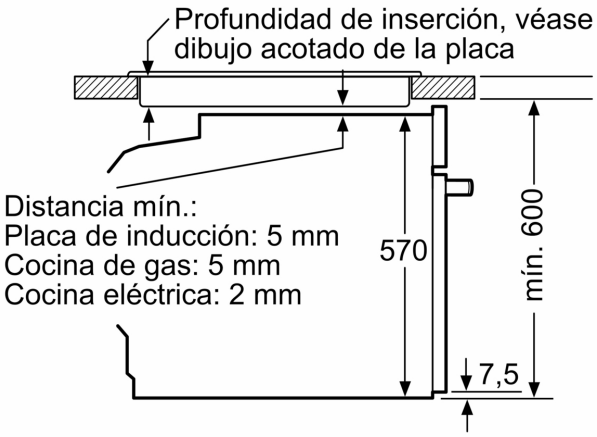

Dimensiones en mm