Serie 4, Horno, 60 x 60 cm, Acero inoxidable
HBA514ES4

Cocina saludable: función AirFry para freir con apenas aceite.

- **Función AirFry con bandeja perforada**: tus patatas o verduras de una manera más saludable.
- **Display LED con luz roja y mandos que facilitan el uso del horno asi como el acceso a la información necesaria.**
- **3D Hotair**: calor uniforme para lograr una cocción perfecta hasta en 3 alturas.
- **Mandos ocultables, fácil y comoda limpieza del frontal.**
- **Eficiencia energética clase A+**: diseño interior y tecnología innovadora que permiten ahorrar energía en comparación con la Eficiencia energética A.

Accesorios incluidos

1 x Parrilla profesional, 1 x Bandeja universal, 1 x Bandeja de cocción Air Fry

Accesorios opcionales

HEZ327000	Piedra Pizza
HEZ32WA00	Termosonda inalámbrica
HEZ530000	2 Bandejas twin
HEZ532010	Bandeja con antiadherente cerámico
HEZ538000	rail telescópico intercambiable en altur
HEZ629070	Bandeja AirFry & grill
HEZ631070	Bandeja plana horno 455 x 375 x 29 mm
HEZ632070	Bandeja universal horno 455 x 375 x 38mm
HEZ633073	Bandeja profesional extra profunda (8cm)
HEZ636000	Bandeja de vidrio
HEZ638000	1rail intercambiable altura, no pyro

Datos técnicos

Tipo de construcción: ..... Integrable
Sistema de limpieza: ..... Asistente de limpieza con agua
Dimensiones de instalación necesarias (H x W x D): ..... 585-595 x 560-568 x 550 mm
Dimensiones (AltoxAnchoxFondo): .....595x594x548 mm
Medidas del producto embalado: .....675x660x690 mm
Material del panel de mandos: ..... Metallic
Material de la puerta: .....vidrio
Peso neto: ..... 33.9 kg
Volúmen útil (de la cavidad): ..... 71 l
Modos de calentamiento: Fritura por aire, Grill de amplia superficie, Aire caliente suave, Aire caliente 3D, Hornear, Función Pizza, Calor inferior , Grill con aire caliente
Longitud del cable de alimentación eléctrica: .....120 cm
Código EAN: 4242005598366
Número de cavidades - (2010/30/CE): 1
Clase de eficiencia energética[1]: .....A+
Consumo de energía por ciclo convencional (2010/30/EC): ..... 0.94 kWh/cycle
Energy consumption per cycle forced air convection (2010/30/EC): 0.69 kWh/cycle
Índice de eficiencia energética (2010/30/CE): ..... 81.2 %
Potencia: .....3400 W
Intensidad corriente eléctrica: ..... 16 A
Tensión: ..... 220-240 V
Frecuencia: ..... 50; 60 Hz
Tipo de enchufe: ..... Schuko a tierra
Accesorios incluidos: . 1 x Parrilla profesional, 1 x Bandeja universal, 1 x Bandeja de cocción Air Fry

4 242005 598366

[1] Dentro del rango de clases de eficiencia energética de A+++ a D.

Serie 4, Horno, 60 x 60 cm, Acero inoxidable
HBA514ES4

Cocina saludable: función AirFry para freir con apenas aceite.

Prestaciones destacadas

- Multifunción (8 funciones): Sistema de calentamiento 3D Profesional, Calor superior e inferior, Función pizza, Aire caliente suave, Grill con aire caliente, Grill de amplia superficie, Calor inferior, AirFry
- Rango de temperatura 50 °C a 275 °C
- Capacidad: 71 litros
- Cavidad Lisa

Gradas / raíles

- 5 alturas de colocación de bandejas.
- Raíl telescópico de 1 nivel

Diseño

- Mandos ocultables, Mandos giratorios totalmente integrado en el cristal: fácil uso y fácil limpieza.
- Interior Black Diamond
- Horno de capacidad

Limpieza

- Asistente de limpieza con agua
- Puerta de cristal fácilmente desmontable para su limpieza

Prestaciones

- Display LED
- Reloj electrónico programable de inicio y paro de cocción
- Encendido automático
- Control precalentamiento
- Tirador
- Precalentamiento rápido
- Iluminación halógena en el interior del horno
- Motor SilentPowerDrive: ventilador sin escobillas, súper silencioso y muy eficiente.

Equipamiento

- Accesorios: Parrilla profesional, Bandeja profunda, Bandeja AirFry

Seguridad

- Baja temperatura en la puerta.
- 3 cristales de puerta fría
- Bloqueo de seguridad para niños

Información técnica

- Longitud del cable de conexión: 120 cm
- Tensión nominal: 220 - 240 V
- Potencia total a red eléctrica: 3.4 kw
- Clase de eficiencia energética (acc. EU Nr. 65/2014): A+(en un rango de eficiencia energética de A+++ a D)
- Consumo de energía por ciclo en modo tradicional: 0,90 kWh
- Consumo de energía por ciclo con ventilación forzada: 0,69 kWh
- Volumen de la cavidad: 71 litros

Medidas

- Dimensiones del aparato (alto x ancho x fondo): 595 mm x 594 mm x 548 mm
- Dimensiones de encastre (alto x ancho x fondo): 585 mm-595 mm x 560 mm-568 mm x 550 mm
- Consultar y respetar las dimensiones de encastre facilitadas en el manual de instalación.

Serie 4, Horno, 60 x 60 cm, Acero inoxidable
HBA514ES4

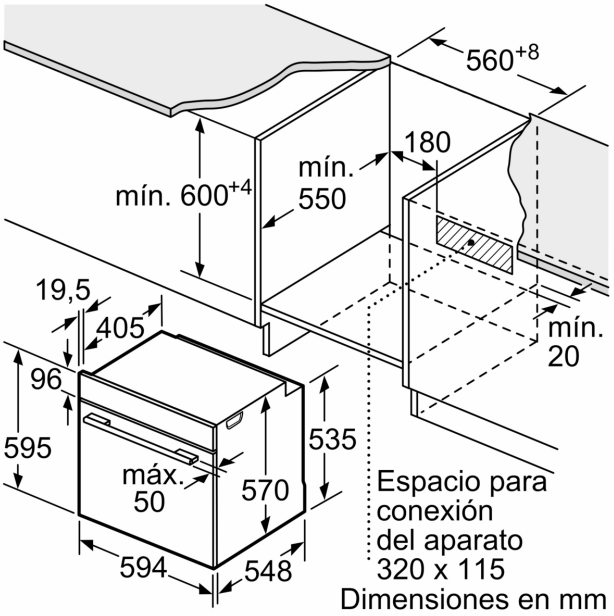

Dimensiones en mm

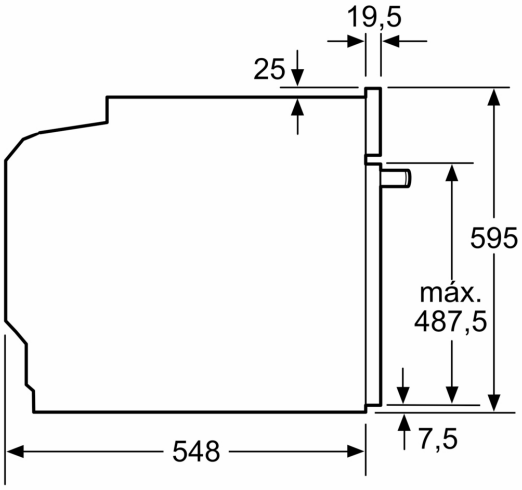

Dimensiones en mm

Dimensiones en mm

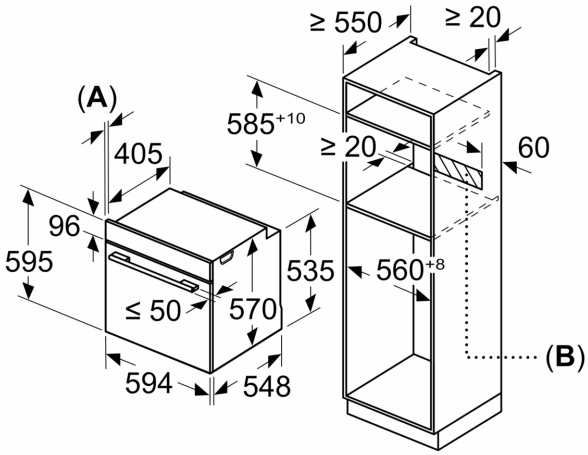

A: 19,5 mm
B: Espacio para la conexión del aparato 320 x 115 mm

Montaje con una placa.

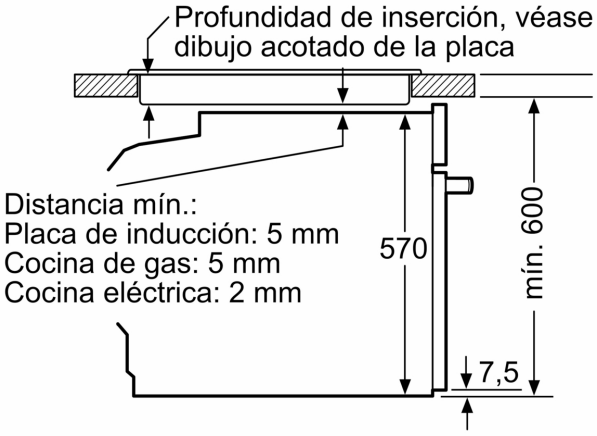

Dimensiones en mm