Serie 6, Horno, 60 x 60 cm, Acero inoxidable
HBG578ES3

Cocina más saludable: Función Air Fry para unos alimentos perfectamente fritos sin apenas aceite y autolimpieza pirolítica.

- **Función AirFry con bandeja perforada**: tus patatas o verduras de una manera más saludable.
- **Display LCD con luz blanca y mandos ocultables**: fácil manejo del horno y acceso directo a toda la información necesaria como funciones adicionales, indicación de temperatura...
- **Aire caliente suave**: ahorra energía a la vez que hornea.
- **3D Hotair**: calor uniforme para lograr una cocción perfecta hasta en 3 alturas.
- **Apertura abatible con sistema softMove**: la puerta del horno se abre y se cierra de forma suave y segura, sin golpes.

Accesorios incluidos

1 x Parrilla profesional, 1 x Bandeja universal, 1 x Bandeja de cocción Air Fry

Accesorios opcionales

HEZ327000	Piedra Pizza
HEZ32WA00	Termosonda inalámbrica
HEZ530000	2 Bandejas twin
HEZ532010	Bandeja con antiadherente cerámico
HEZ538000	rail telescópico intercambiable en altur
HEZ629070	Bandeja AirFry & grill
HEZ631070	Bandeja plana horno 455 x 375 x 29 mm
HEZ632070	Bandeja universal horno 455 x 375 x 38mm
HEZ633073	Bandeja profesional extra profunda (8cm)
HEZ636000	Bandeja de vidrio
HEZ638000	1rail intercambiable altura, no pyro

Datos técnicos

Tipo de construcción: ..... Integrable
Sistema de limpieza: .....Pirolítico y Asistente de limpieza con agua
Dimensiones de instalación necesarias (H x W x D): ..... 585-595 x 560-568 x 550 mm
Dimensiones (AltoxAnchoxFondo): .....595x594x548 mm
Medidas del producto embalado: .....675x660x690 mm
Material del panel de mandos: ..... Metallic
Material de la puerta: .....vidrio
Peso neto: ..... 36.2 kg
Volúmen útil (de la cavidad): ..... 71 l
Modos de calentamiento: .....Descongelar, Fritura por aire, Grill de amplia superficie, Aire caliente suave, Aire caliente 3D, Hornear, Función Pizza, Cocción suave, Calor inferior , Grill con aire caliente
Longitud del cable de alimentación eléctrica: ..... 120 cm
Código EAN: 4242005465101
Número de cavidades - (2010/30/CE): 1
Clase de eficiencia energética[1]: .....A+
Consumo de energía por ciclo convencional (2010/30/EC): ..... 0.94 kWh/cycle
Energy consumption per cycle forced air convection (2010/30/EC): 0.69 kWh/cycle
Índice de eficiencia energética (2010/30/CE): ..... 81.2 %
Potencia: .....3600 W
Intensidad corriente eléctrica: ..... 16 A
Tensión: ..... 220-240 V
Frecuencia: ..... 50; 60 Hz
Tipo de enchufe: ..... Schuko a tierra
Accesorios incluidos: . 1 x Parrilla profesional, 1 x Bandeja universal, 1 x Bandeja de cocción Air Fry

4 242005 465101

[1] Dentro del rango de clases de eficiencia energética de A+++ a D.

Serie 6, Horno, 60 x 60 cm, Acero inoxidable
HBG578ES3

Cocina más saludable: Función Air Fry para unos alimentos perfectamente fritos sin apenas aceite y autolimpieza pirolítica.

Prestaciones destacadas
- Display LCD TouchControl
- Mandos ocultables, Mandos giratorios totalmente integrado en el cristal: fácil uso y fácil limpieza.
- Limpieza pirolítica
- Asistente de limpieza con agua
- Precalentamiento rápido
- Rango de temperatura 30 °C a 275 °C

Equipamiento
- 5 alturas de colocación de bandejas.
- Raíl telescópico de 1 nivel
- Accesorios: Parrilla profesional, Bandeja profunda, Bandeja AirFry
- Iluminación halógena en el interior del horno
- Capacidad: 71 litros

Seguridad
- Autodesconexión de seguridad
- Bloqueo de seguridad para niños
- Bloqueo de la puerta durante la pirólisis
- Indicación de calor residual en el interior

Información técnica
- Longitud del cable de conexión: 120 cm
- Tensión nominal: 220 - 240 V
- Potencia total a red eléctrica: 3.6 kw

Medidas
- Dimensiones del aparato (alto x ancho x fondo): 595 mm x 594 mm x 548 mm
- Dimensiones de encastre (alto x ancho x fondo): 585 mm-595 mm x 560 mm-568 mm x 550 mm
- Consultar y respetar las dimensiones de encastre facilitadas en el manual de instalación.
- Puerta interior FullGlass
- Multifunción (10 funciones): Sistema de calentamiento 3D Profesional, Calor superior e inferior, Función pizza, cocción suave a baja temperatura, Descongelar, Aire caliente suave, Grill con aire caliente, Grill de amplia superficie, Calor inferior, AirFry

Gradas / raíles

Diseño
- Interior Black Diamond

Limpieza

Prestaciones
- Reloj electrónico programable de inicio y paro de cocción
- Recetas automáticas: 30 recetas
- Apertura abatible de la puerta
- Motor SilentPowerDrive: ventilador sin escobillas, súper silencioso y muy eficiente.
- Baja temperatura en la puerta
- Baja temperatura de la puerta durante la pirólisis
- 4 cristales de puerta fría
- Horno de capacidad
- Propuesta de temperatura para cada función
- Encendido automático
- Control precalentamiento
- Tirador
- Recetas Gourmet automáticas.

Serie 6, Horno, 60 x 60 cm, Acero inoxidable
HBG578ES3

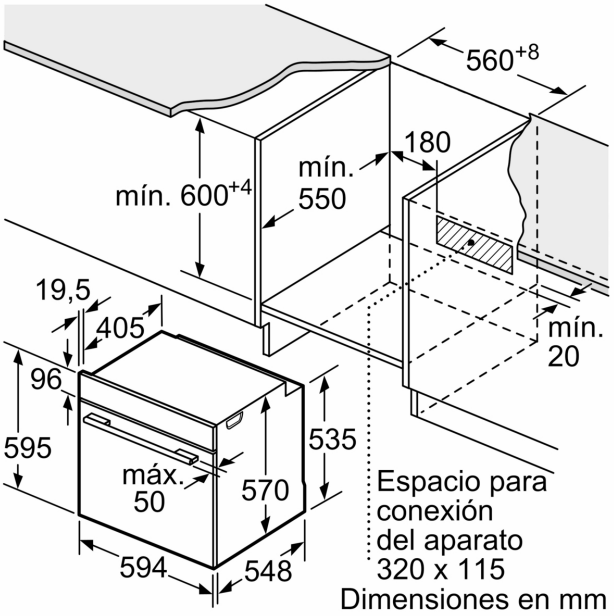

Dimensiones en mm

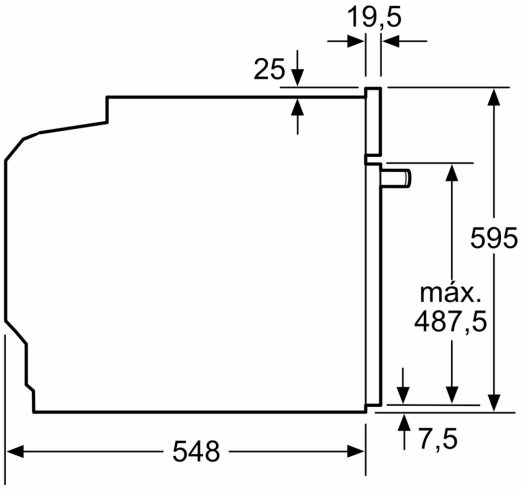

Dimensiones en mm

Dimensiones en mm

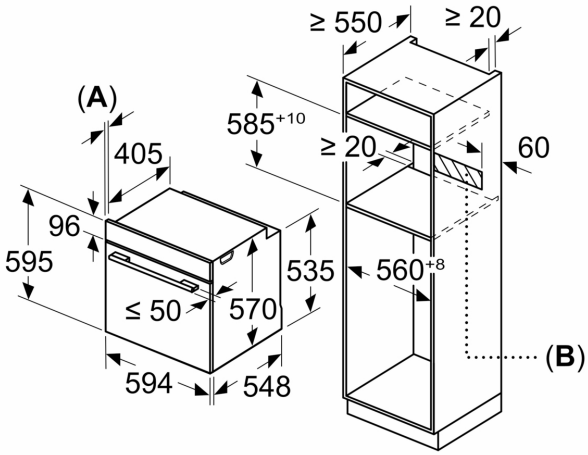

A: 19,5 mm
B: Espacio para la conexión del aparato 320 x 115 mm

Montaje con una placa.

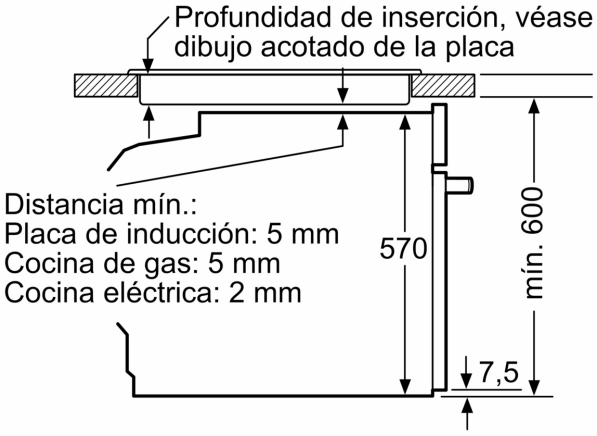

Dimensiones en mm