C 6420

Campana Clásica integrada en mueble de 60 cm con 2 motores





LED

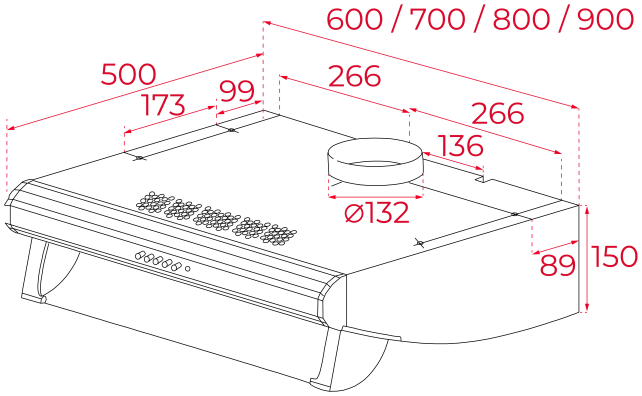

REFERENCIA

REF: 40465531 EAN: 8421152146095

CARACTERÍSTICAS

Mandos mecánicos
Tres velocidades
2 lámparas LED
Piloto indicativo de funcionamiento
Capacidades de extracción(*): min.187 m3/h – máx.353 m3/h
Potencia sonora(*): min.60 dBA – máx.72 dBA
Posibilidad de funcionamiento en recirculación (filtro C1R)

DIMENSIONES

Altura del producto (mm): 150
Anchura del producto (mm): 600
Profundidad del producto (mm): 500
Longitud del producto (mm):
Peso neto (kg): 8,05

ESPECIFICACIONES TÉCNICAS

Clase de eficiencia energética: D
Ruido (LwA) Velocidad mínima (dB): 60
Ruido (LwA) Velocidad máxima (dB): 73
Ruido (LwA) Velocidad de refuerzo (dB): N/A
Ø Salida (mm): 120

COLORES

	40465531	Blanco
	40465530	Negro
	40465530	Acero inoxidable