DVM 67370 TOS WH

Campana decorativa vertical con extracción perimetral, mueble de 60 cm

LED

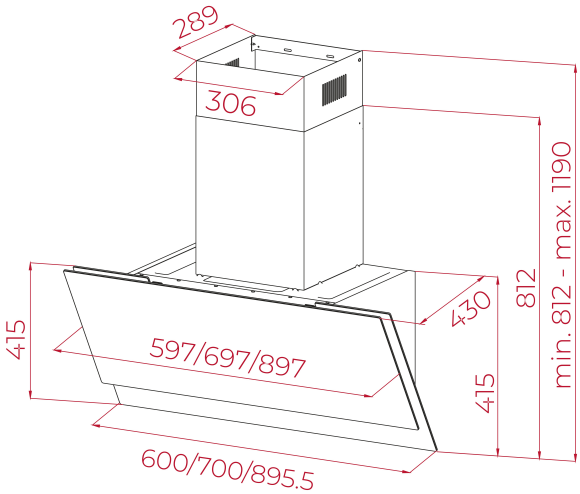

REFERENCIA

REF: 112940009 EAN: 8434778038040

CARACTERÍSTICAS

Campana vertical decorativa
Control táctil
Extracción perimetral
Motor blindado de doble turbina EcoPower
3 velocidades + 1 intensiva
Capacidad de extracción con salida libre (m³/h): 650
Capacidad de extracción en modo intensivo (m³/h):650
Capacidad máxima de extracción (m3/h):470
Capacidad mínima de extracción (m3/h): 220
Potencia sonora de velocidad intensiva (dBA): 66
Potencia sonora nivel máximo (dBA): 59
Potencia sonora nivel mínimo (dBA): 45
2 lámparas LED
2+1 filtros de aluminio
Luz piloto de funcionamiento
Válvula antirretorno incluida
Reductor de salida incluido
Filtro de carbón incluido

DIMENSIONES

Altura del producto (mm): 812-1190
Anchura del producto (mm): 600.00
Profundidad del producto (mm): 430.00
Longitud del producto (mm):
Peso neto (kg): 16.35

ESPECIFICACIONES TÉCNICAS

Clase de eficiencia energética: A++
Ruido (LwA) Velocidad mínima (dB): 45.00
Ruido (LwA) Velocidad máxima (dB): 59.00
Ruido (LwA) Velocidad de refuerzo (dB): 66.00
Ø Salida (mm): 150.00

COLORES

112940009 Blanco