MestrePaeller IZC 63632 MPT BK
Placa de inducción con sensores de temperatura, zona XL y función especial Paella

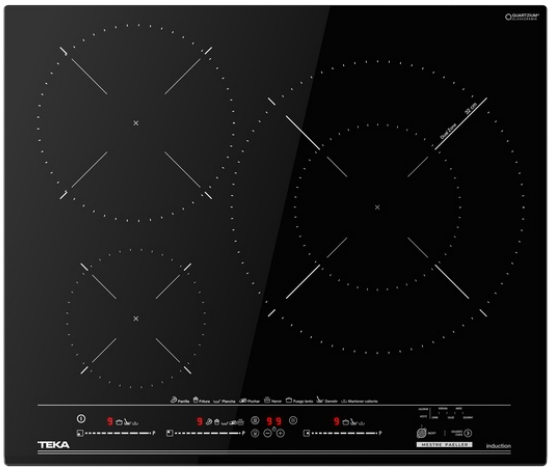

Seguridad por Termopar integrada | Easy installation | MultiSlider | Función Power | Función Power Plus

Super Zone

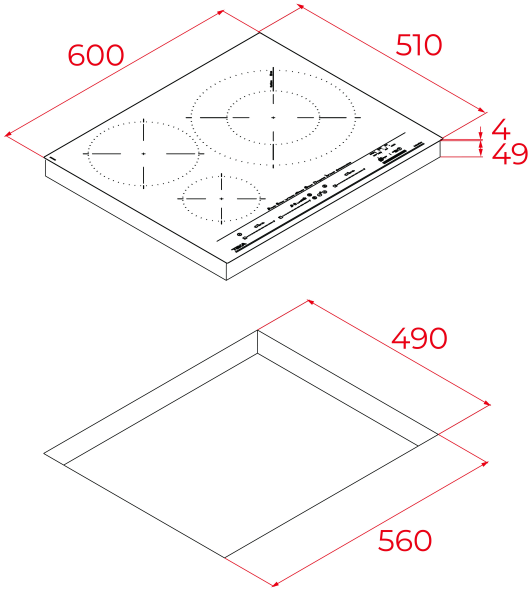

REFERENCIA

REF: 112500055 EAN: 8434778027068

CARACTERÍSTICAS

Placa de inducción MasterSense CristalColor
Cristal con bisel frontal
Touch Control Multislider con sensores acústicos y bloqueo de seguridad (uno para cada placa de cocción)
Función STOP & GO
Programador del tiempo de cocción hasta 99 minutos con avisador acústico (posibilidad de programar todas las placas a la vez)
Modo silencio
8 funciones directas: Parrilla, Fritura, Plancha, Pochar, Hervir, Fuego lento, Derretir y Mantener caliente
Función MestrePaeller
3 zonas de cocción
-1 placa de Ø 150 mm
-1 placa de Ø 215 mm con sensores de temperatura
-1 placa de doble circuito de Ø 180 / 320 mm
Zona Paellera XL de 320 mm
Función Power Plus de máxima potencia en todas las placas inductivas (1.600 W - 3.000 W - 3.600 W)
Regulador de potencia
Sistema de instalación Fast-Click

DIMENSIONES

Altura del producto (mm): 53
Anchura del producto (mm): 600
Profundidad del producto (mm): 510
Longitud del producto (mm):
Peso neto (kg): 9

ESPECIFICACIONES TÉCNICAS

Tasa de potencia (V): 220-240
Frecuencia (Hz): 50/60
Potencia nominal máxima (W): 7200

COLORES

112500055	Cristal negro
112500056	Blanco

EFICIENCIA ENERGÉTICA

Consumo de energía en modo standby (W): -
Tiempo para alcanzar el modo standby (min): 1